V. 1.004 // 12.2025

alphacool

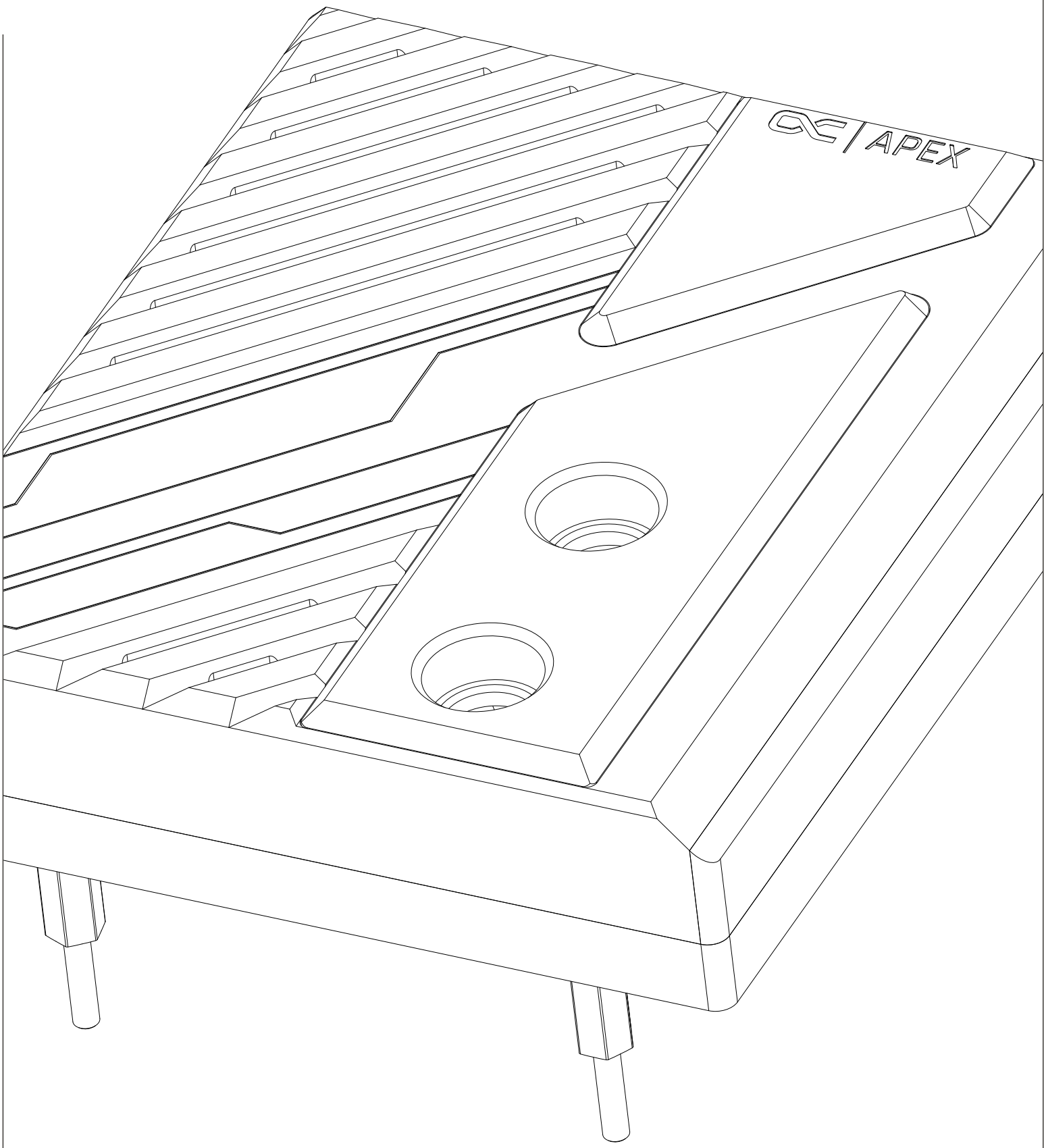

Alphacool

Apex 1 CPU Cooler AM5

EN Table of Contents	DE Inhaltsverzeichnis	FR Table des matières	
Accessories	Zubehör	Accessoires	3
Preparation: Clean the CPU and apply Thermal Grease	Vorbereitung: CPU reinigen und Wärmeleitpaste auftragen	Préparation: Nettoyer l'UCT et appliquer la pâte thermique	4
Mounting: Remove the protective film	Montage: Schutzfolie entfernen	Montage: Retirer le film de protection	5
AMD Mounting: Remove two-piece retension frame	AMD Montage: Zweiteilige Kühlerhalterung demontieren	AMD Montage: Retirer les deux supports pour dissipateur AMD	5
Mounting: Mount cooler	Montage: Kühler montieren	Montage: Monter le refroidisseur	6
Connect ARGB lighting	ARGB Beleuchtung anschließen	Connecter l'éclairage ARGB	7
Dimensions in millimeter (mm)	Abmessungen in Millimeter (mm)	Dimensions en millimètre (mm)	7

Safety instructions
Sicherheitshinweise
Avis de sécurité

Digital guide
Digitale Anleitung
Guide digital

EN Accessories | DE Zubehör | FR Accessoires

A

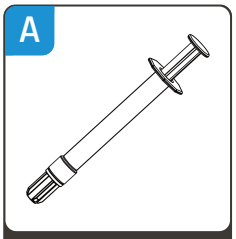

1x
Thermal Grease

B

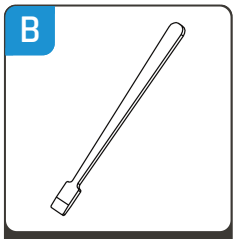

1x
Putty tool

C

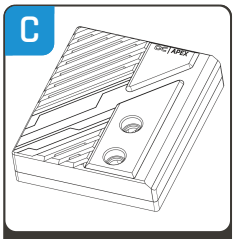

1x
Apex 1 AM5

D

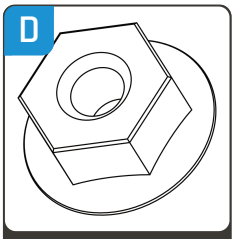

4x
M2.5 Flag nut

E

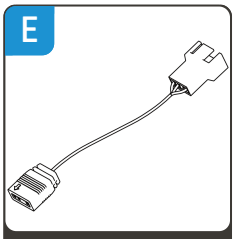

1x
ARGB
Adapter

F

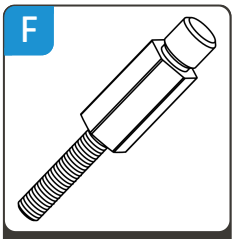

2x
Spare Distance
Bolt

EN Preparation: Clean the CPU and apply Thermal Grease

DE Vorbereitung: CPU reinigen und Wärmeleitpaste auftragen

FR Préparation: Nettoyer l'UCT et appliquer la pâte thermique

1

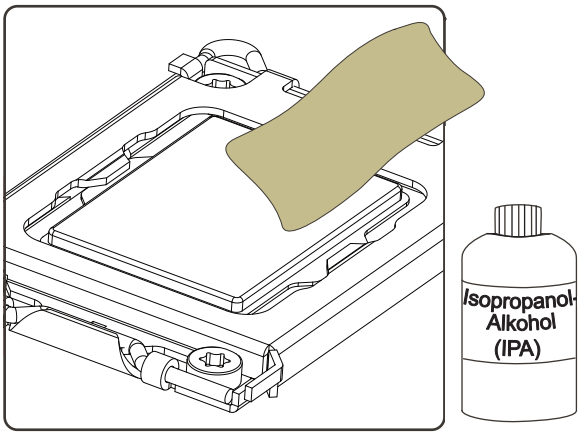

2

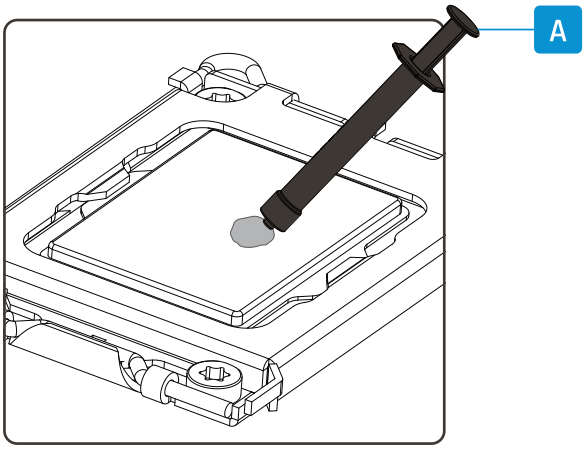

3

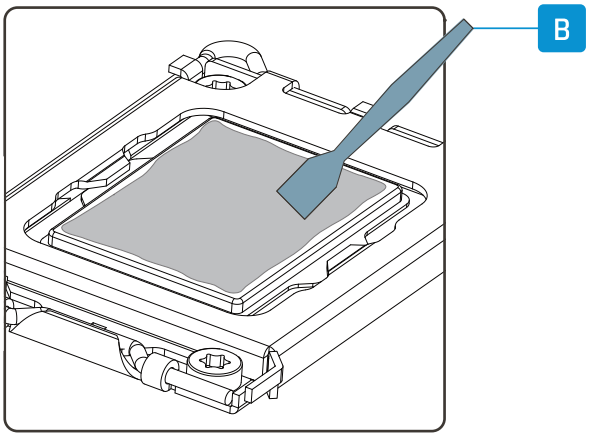

EN Mounting: Remove the protective film

DE Montage: Schutzfolie entfernen

FR Montage: Retirer le film de protection

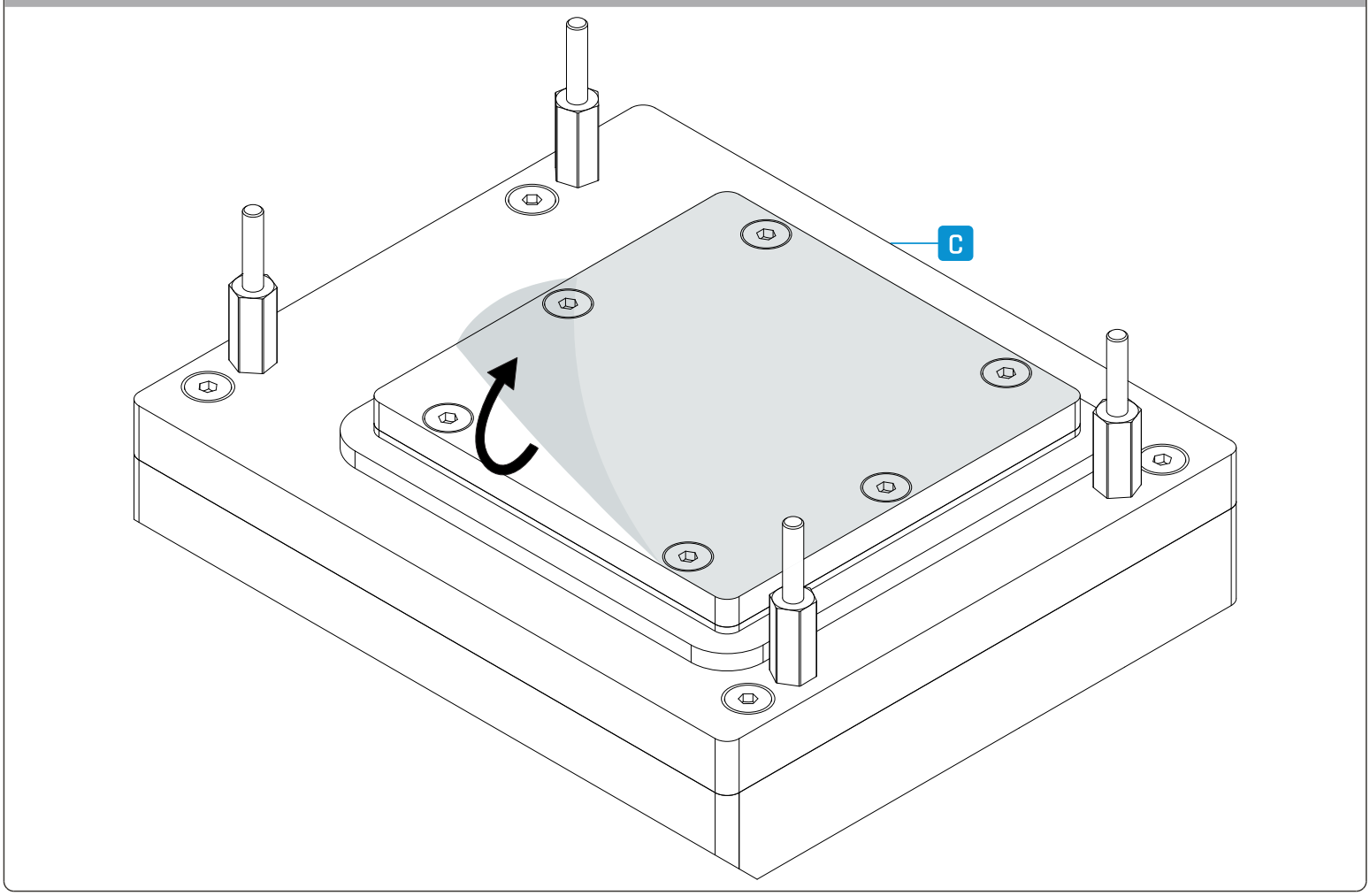

EN AMD Mounting: Remove two-piece retension frame

DE AMD Montage: Zweiteilige Kühlerhalterung demontieren

FR AMD Montage: Retirer les deux supports pour dissipateur AMD

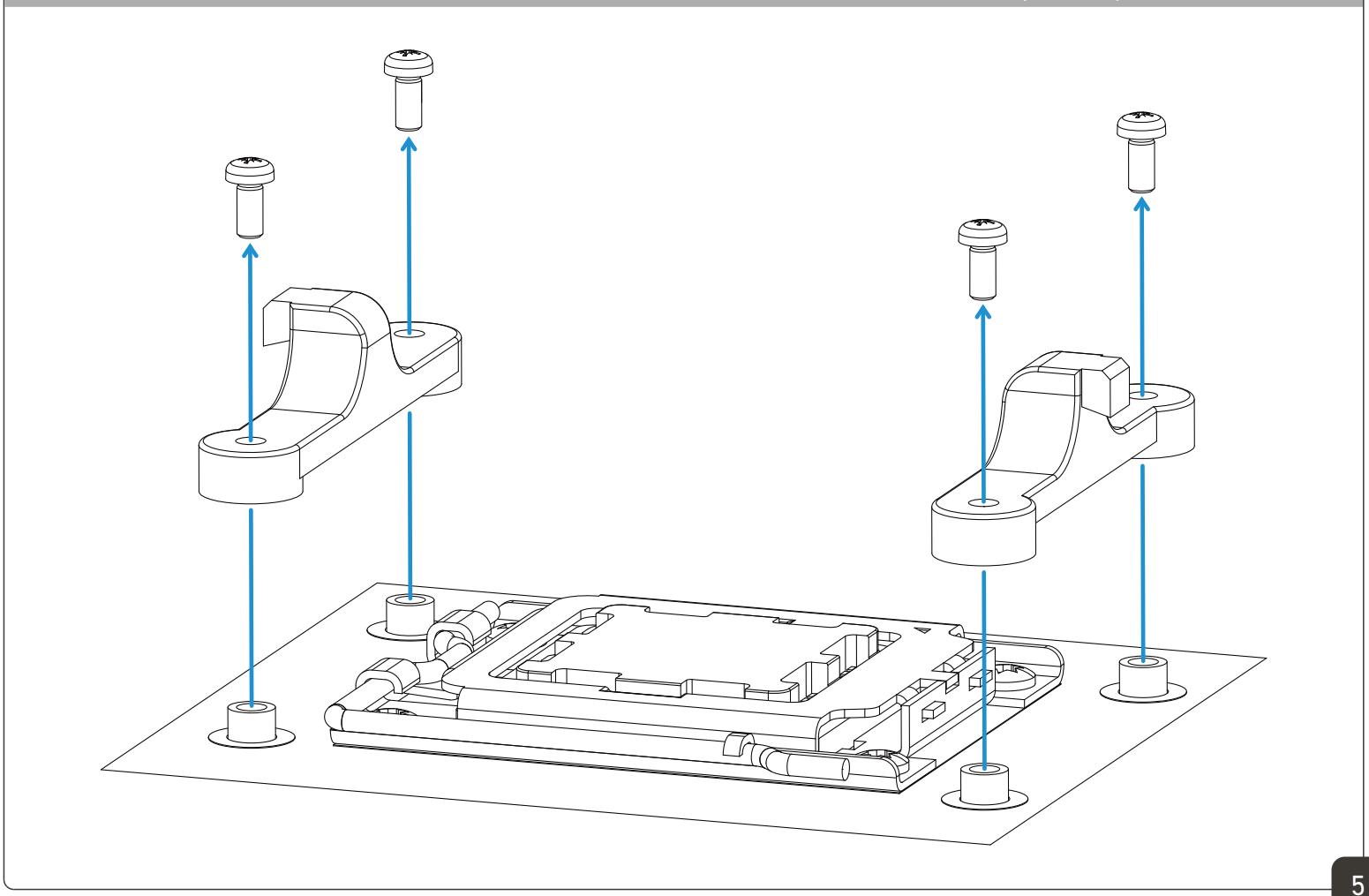

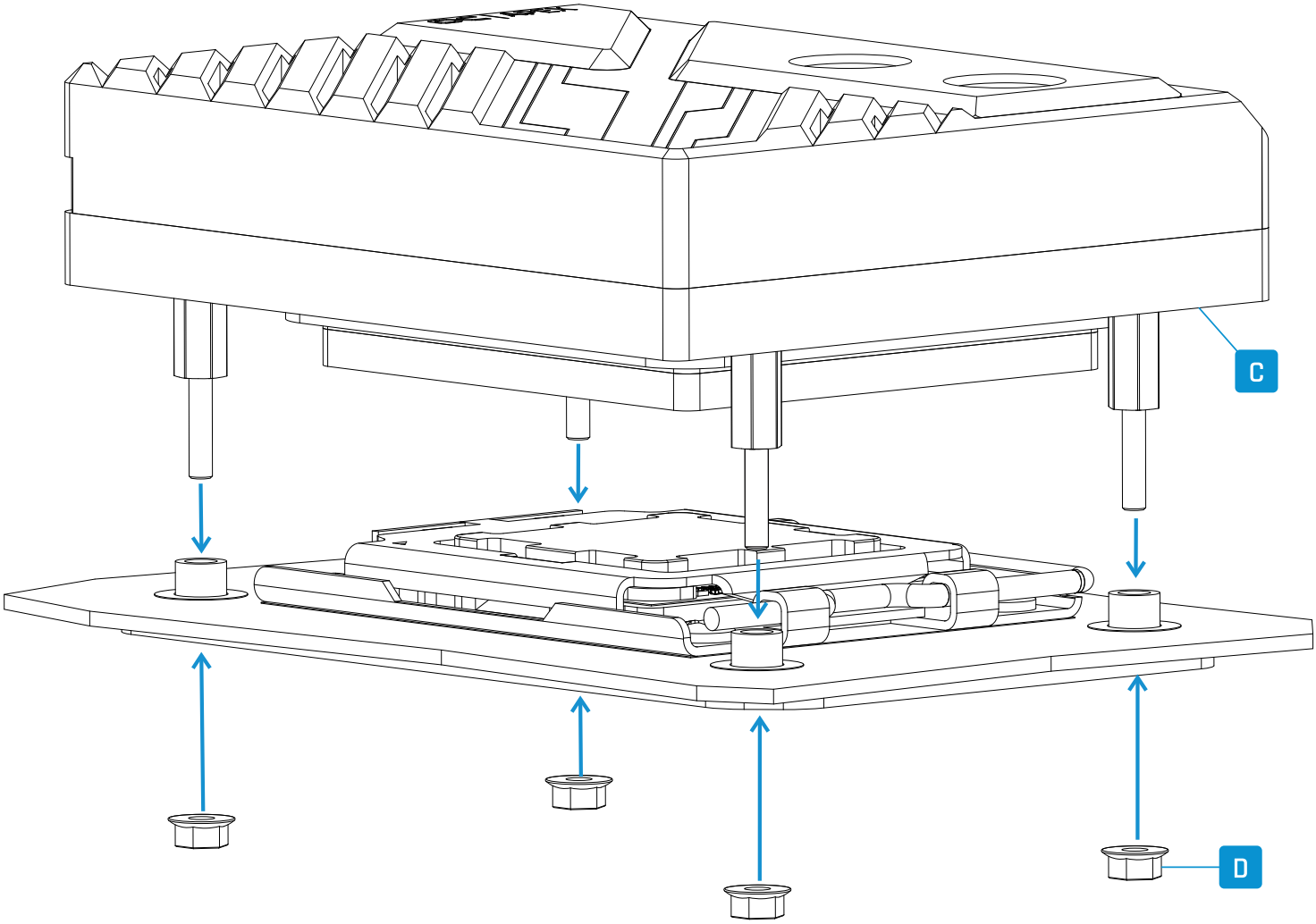
C
D

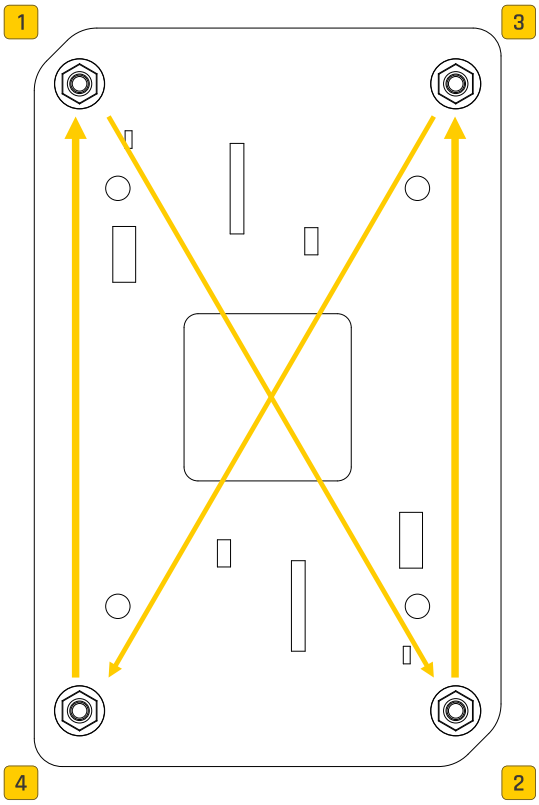
1
3
4
2

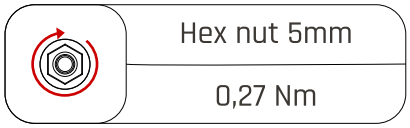
Hex nut 5mm
0,27 Nm

EN Connect ARGB lighting | DE ARGB Beleuchtung anschließen | FR Connecter l'éclairage ARGB

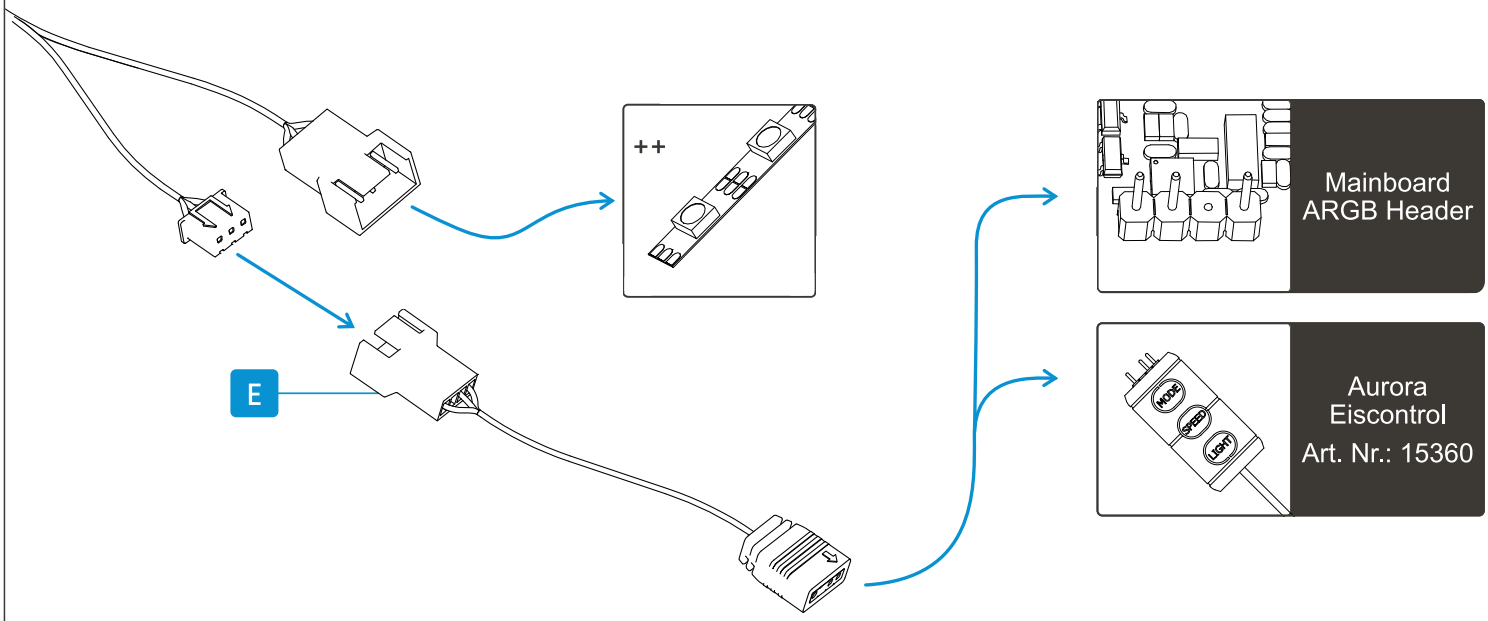

EN Dimensions in millimeter (mm) | DE Abmessungen in Millimeter (mm) | FR Dimensions en millimètre (mm)

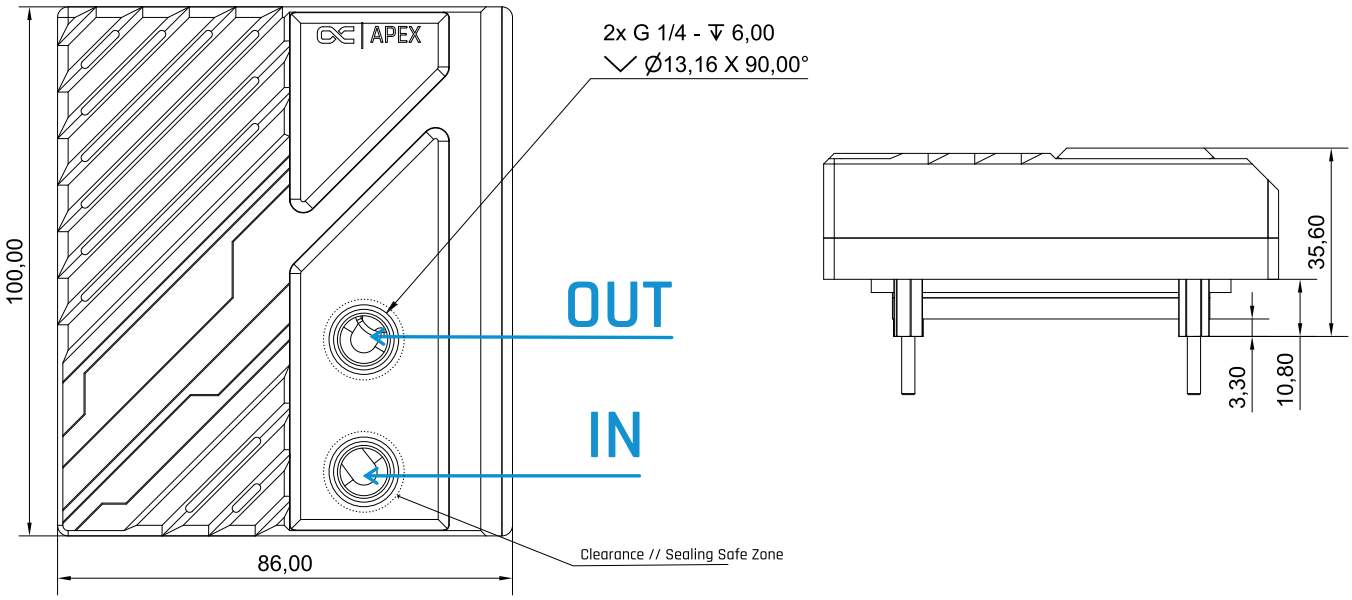

Need help?

Alphacool International GmbH
Marienberger Str. 1
D-38122 Braunschweig
Germany

Support: +49 (0) 531 28874-0
Fax: +49 (0) 531 28874 - 22
E-Mail: info@alphacool.com
https://www.alphacool.com

We care!