ALPHACOOL – THE COOLING COMPANY

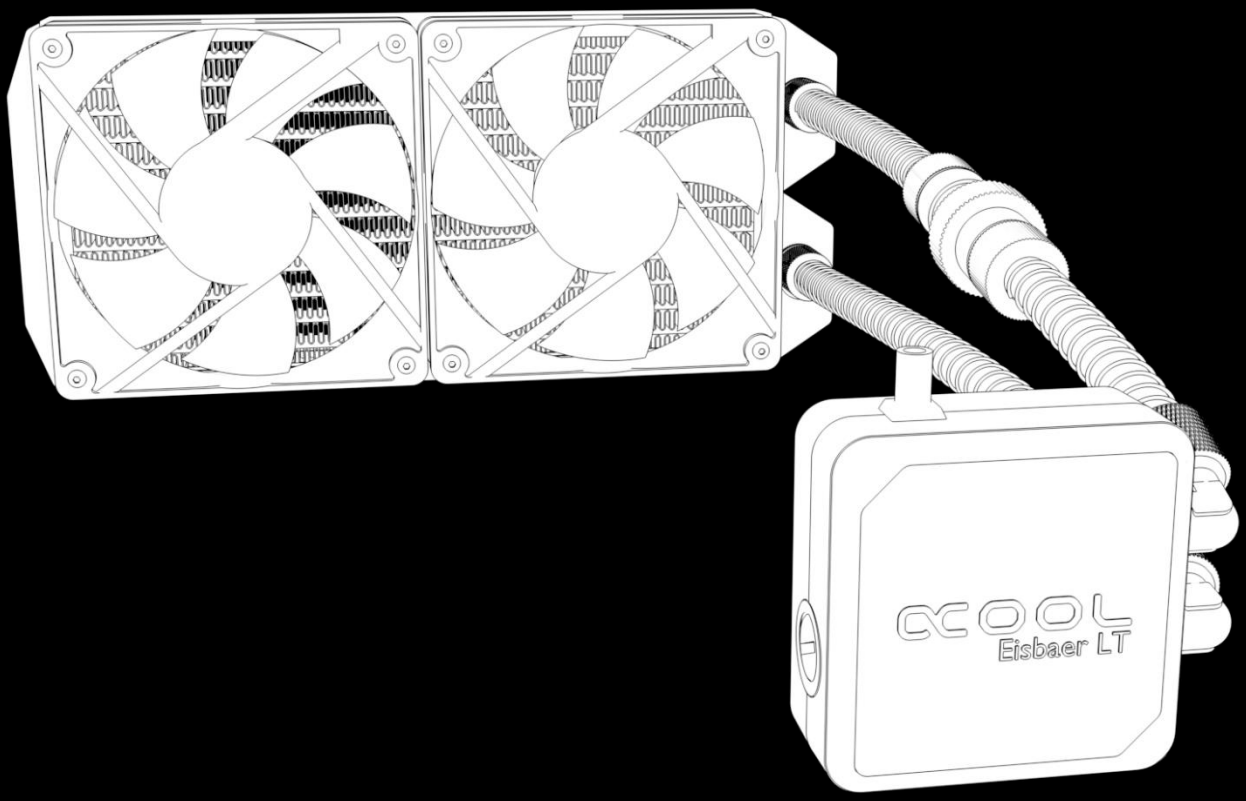

EISBAER LT

V. 2.000-11.18

DEUTSCH 4

SICHERHEITSHINWEISE 4

MONTAGEMATERIAL 5

TECHNISCHE DETAILS 6

EISBAER LT MONTAGE 8

VORBEREITUNG CPU 8

775 / 1156 / 1155 / 1150 / 1151 / 1366 9

2011 / 2011-3 / 2066 11

AM2 / AM2+ / AM3 / AM3+ / FM1 / FM2 / FM2+ / C32 / G34 13

AM4 [RYZEN] 15

RADIATORMONTAGE 17

LÜFTER & PUMPE ANSCHLIEßEN 18

INBETRIEBNAHME 19

ERWEITERN MIT EISWOLF AIO 20

MEHR ERWEITERUNGSMÖGLICHKEITEN 21

ENGLISH 22

SAFETY INSTRUCTIONS 22

MOUNTING MATERIAL 23

TECHNICAL DETAILS 24

EISBAER LT MOUNTING 26

PREPARING THE CPU 26

775 / 1156 / 1155 / 1150 / 1151 / 1366 27

2011 / 2011-3 / 2066 29

AM2 / AM2+ / AM3 / AM3+ / FM1 / FM2 / FM2+ / C32 / G34 31

AM4 [RYZEN] 33

RADIATOR MOUNTING 35

CONNECTING FANS & PUMP 36

LAUNCH THE SYSTEM 37

EXPANDING WITH EISWOLF AIO 38

MORE EXPANDING POSSIBILITIES 39

FRANÇAIS 40

INSTRUCTIONS DE SECURITE 40

MATERIEL D'INSTALLATION 41

DÉTAILS TECHNIQUES 42

INSTALLATION EISBAER LT 44
PRÉPARATION CPU 44
775 / 1156 / 1155 / 1150 / 1151 / 1366 45
2011 / 2011-3 / 2066 47
AM2 / AM2+ / AM3 / AM3+ / FM1 / FM2 / FM2+ / C32 / G34 49
AM4 [RYZEN] 51
MONTAGE DE RADIATEUR 53
BRANCHER VENTIATEUR & POMPE 54
MISE EN SERVICE 55
EXPANSION AVEC EISWOLF AIO 56
PLUS DE POSSIBILITES D'EXPANSION 57
РУССКИЙ 58
УКАЗАНИЯ ПО БЕЗОПАСНОСТИ 58
АКСЕССУАРЫ МОНТАЖА 59
ТЕХНИЧЕСКИЕ ДАННЫЕ 60
МОНТАЖ EISBAER LT 62
ПОДГОТОВКА CPU 62
775 / 1156 / 1155 / 1150 / 1151 / 1366 63
2011 / 2011-3 / 2066 65
AM2 / AM2+ / AM3 / AM3+ / FM1 / FM2 / FM2+ / C32 / G34 67
AM4 [RYZEN] 69
МОНТАЖ РАДИАТОРА 71
ПОДКЛЮЧИТЬ ПОМПУ И ВЕНТИЛЯТОРА 72
ПЕРВОЕ ВКЛЮЧЕНИЕ 73
РАСШИРЕНИЕ С EISWOLF AIO 74
ДОПОЛНИТЕЛЬНЫЕ ВОЗМОЖНОСТИ РАСШИРЕНИЯ 75

DEUTSCH

SICHERHEITSHINWEISE

LESEN SIE DIE SICHERHEITSHINWEISE, BEVOR SIE MIT DER INSTALLATION BEGINNEN.

Nicht geeignet für Kinder unter 6 Jahren (enthält verschluck bare Kleinteile).
• Betreiben Sie keine Kühlkomponenten, ohne sicher zu stellen, dass Kühlmittel durch das Kühlsystem fließt. Nicht mit Kühlmittel betriebene Kühler können sehr heiß werden. Es besteht Verbrennungsgefahr.
• Nicht mit Kühlmittel durchströmte Kühler können die Hardware des Computers zerstören. Vergewissern Sie sich immer, dass die Pumpe beim Einschalten der Hardware ihre Funktion aufnimmt.
• Bitte beachten Sie, dass zum Anziehen der Anschlüsse keine Werkzeuge wie Schraubenschlüssel, Zangen oder ähnliches verwendet werden dürfen! Alle Produkte aus Kunststoff oder Gewindeanschlüsse aus Metall, die mit Kunststoffteilen verbunden sind, werden mit Werkzeug schnell überlastet! Hierdurch entstandene Risse oder andere Beschädigungen sowie Schaden durch austretende Kühlflüssigkeit fallen nicht in die Gewährleistung!
• Verwenden Sie nur Anschlüsse mit einem Dichtring! Durch den Dichtring reicht ein festes Anziehen mit der Hand völlig aus! In Ausnahmefällen werden Sie in der Anleitung eindeutig auf die Verwendung von Werkzeug hingewiesen!
• Überzeugen Sie sich bitte von der Funktion Ihrer Hardware, sowie des Kühlsystems (Dichtheit, Pumpenfunktion und Lüfter). Falls noch nicht erfolgt. Sie minimieren so den Aufwand bei der Suche möglicher Fehlerquellen. ALPHACOOL INTERNATIONAL GMBH übernimmt nicht die Garantie des Herstellers der elektronischen Bauteile und Komponenten. Die Montage des Kühlsystems erfolgt auf eigenes Risiko.
• Die Schrauben sollten nicht zu fest angezogen werden. Wenn Sie die Schrauben übermäßig fest angezogen haben, können sich die Haltebolzen lösen und es ist keine gleichmäßige Auflage des Kühlers mehr gewährleistet.
• Bei Anschlüssen mit 8 mm Gewindelänge kann es zur Durchflussminimierung kommen.
• Wir empfehlen einen Dichtigkeitstest vor Montage / Einbau des Kühlers. Der Wasserdruck im Kreislauf der Wasserkühlung darf maximal 0,8 Bar sein.
• Überzeugen Sie sich, dass der Kühler alle zu kühlenden Bauteile mit Wärmeleitpaste und / oder Wärmeleitpads berührt.
• Verwenden Sie ausschließlich destilliertes Wasser oder ALPHACOOL CAPE KELVIN CATCHER in Ihrem Kühlkreislauf. Entstandene Schäden durch ungeeignete Kühlflüssigkeit fallen nicht in die Gewährleistung!

Bestimmungsgemäßer Betrieb
Die ALPHACOOL INTERNATIONAL GMBH- Kühlkomponenten sind für die Kühlung von Computerbauteilen von ALPHACOOL zugelassen. Bei artfremder Nutzung erlischt die Gewährleistung.

Gewährleistung
1. Angaben, Zeichnungen, Abbildungen, technische Daten, Gewichts-, Maß- und Leistungsbeschreibungen, die in Prospekten, Katalogen, Rundschreiben, Anzeigen oder Preislisten enthalten sind, haben rein informativen Charakter. Wir übernehmen keine Gewähr für die Richtigkeit dieser Angaben. Hinsichtlich der Art und des Umfangs der Lieferung sind allein die in Bestellung und Auftragsbestätigung enthaltenen Angaben ausschlaggebend.

2. Soweit ein gewährleistungspflichtiger Mangel vorliegt, sind Sie im Rahmen der gesetzlichen Bestimmungenberechtigt, Nacherfüllung zu verlangen, vom Vertrag zurückzutreten oder den Kaufpreis zu mindern. Die Verjährungsfrist von Gewährleistungsansprüchen für die gelieferte Ware beträgt zwei Jahre ab Erhalt der Ware, falls Sie Verbraucher (§ 13 BGB) sind. Sind Sie Unternehmer (§ 14 BGB), so gilt die Maßgabe, dass die Verjährungsfrist nur ein Jahr beträgt.

3. Der Gewährleistungsanspruch gilt nur im Zusammenhang mit der Originalrechnung, dem Kassenbeleg oder einer Bestätigung von ALPHACOOL INTERNATIONAL GMBH über den Gewährleistungsanspruch.

4. Es liegt allein im Ermessen von ALPHACOOL INTERNATIONAL GMBH, das defekte Produkt oder defekte Bestandteile zu reparieren oder zu ersetzen. Das jeweils ersetzte Produkt oder der Bestandteil geht in das Eigentum von ALPHACOOL INTERNATIONAL GMBH über.

5. Alle Gewährleistungsansprüche werden von ALPHACOOL INTERNATIONAL GMBH oder durch beauftragte Fachhändler durchgeführt. Wird die Reparatur von einer nicht autorisierten oder beauftragten Person durchgeführt, übernimmt ALPHACOOL INTERNATIONAL GMBH weder Kosten noch Haftung, es sein denn, die Reparatur ist vorher mit ALPHACOOL INTERNATIONAL GMBH abgestimmt worden.

6. Alle Kosten, die aus einer etwaigen Umrüstung der Produkte entstehen, werden von ALPHACOOL INTERNATIONAL GMBH nicht übernommen.

7. Die Gewährleistung von ALPHACOOL INTERNATIONAL GMBH schließen die folgenden Punkte nicht ein:

7.1. Regelmäßige Kontrollen, Wartung und Reparatur oder der Ersatz von Verschleißteilen

7.2. Falsche Bedienungen oder Defekte durch fehlerhafte Installation.

7.3. Schäden, verursacht durch Sturm, Wasser, Feuer, Überspannung, höhere Gewalt oder Krieg, fehlerhaftem Anschluss an das Netz, unzureichende oder fehlerhafte Belüftung oder andere Gründe, auf die ALPHACOOL INTERNATIONAL GMBH keinen Einfluss hat.

7.4. Schäden, die durch den Transport oder unsachgemäße Verpackung entstehen.

8. Die in dem jeweiligen Land geltenden Rechte des Verbrauchers, z.B. Forderungen gegenüber dem Verkäufer, wie im Kaufvertrag niedergelegt, werden von dieser Gewährleistungserklärung nicht berührt. ALPHACOOL INTERNATIONAL GMBH, ihre Niederlassungen und Distributoren, haften nicht für direkte oder indirekte Schäden oder Verluste, soweit nicht zwingende gesetzliche Bestimmungen dem entgegenstehen.

9. ALPHACOOL INTERNATIONAL GMBH übernimmt nicht die Gewährleistung des Herstellers der elektronischen Bauteile und Komponenten. Die Montage des Kühlers erfolgt auf eigenes Risiko.

RoHS 2002/95/EC

Wenden sie sich an ein autorisiertes Entsorgungsunternehmen in ihrem Land. Eine Entsorgung mit dem Hausmüll (unsortierter Müll) oder ähnliche Einrichtungen für die Sammlung kommunaler Abfälle sind nicht zulässig.

MONTAGEMATERIAL

RADIATOR & LÜFTER				
	M3x5 Schrauben Anzahl variiert je nach erworbenem Produkt	M3x30 Schrauben Anzahl variiert je nach erworbenem Produkt	PWM-Adapter Version variiert je nach erworbenem Produkt	
CPU KÜHLER				
	1x Wärmeleitpaste	4x Druckfedern	4x 0.8 mm Unterlegscheiben	4x Muttern
AMD				
	1x Set Halterung	4x AMD Schrauben	4x 2.0 mm Unterlegscheiben	
INTEL				
	1x Set Halterung	4x 115X Schrauben	4x 2011/ -3 Schrauben	1x Backplate

TECHNISCHE DETAILS

[Maße in mm]

CPU KÜHLER

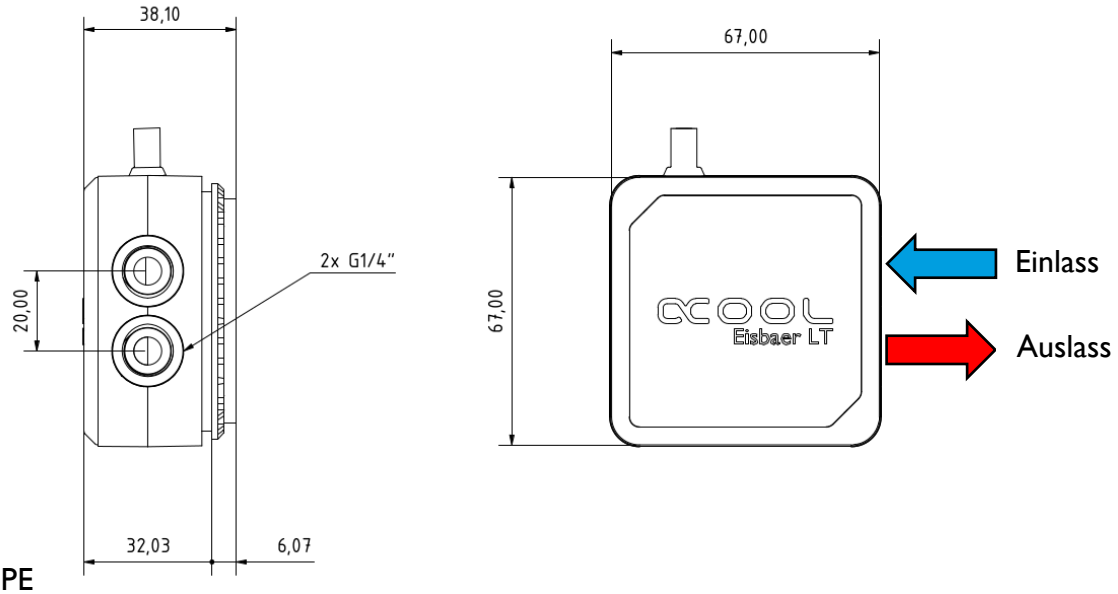

PUMPE

DC-LT 2600 Ultra Low Noise Ceramic

Leistungsaufnahme: 3,2 W
Spannungsbereich: 7-13,5 V
Maximaler Durchfluss: 72 l/h

max. Förderhöhe: 1 m
Anschluss: 3-Pin

120MM RADIATOR

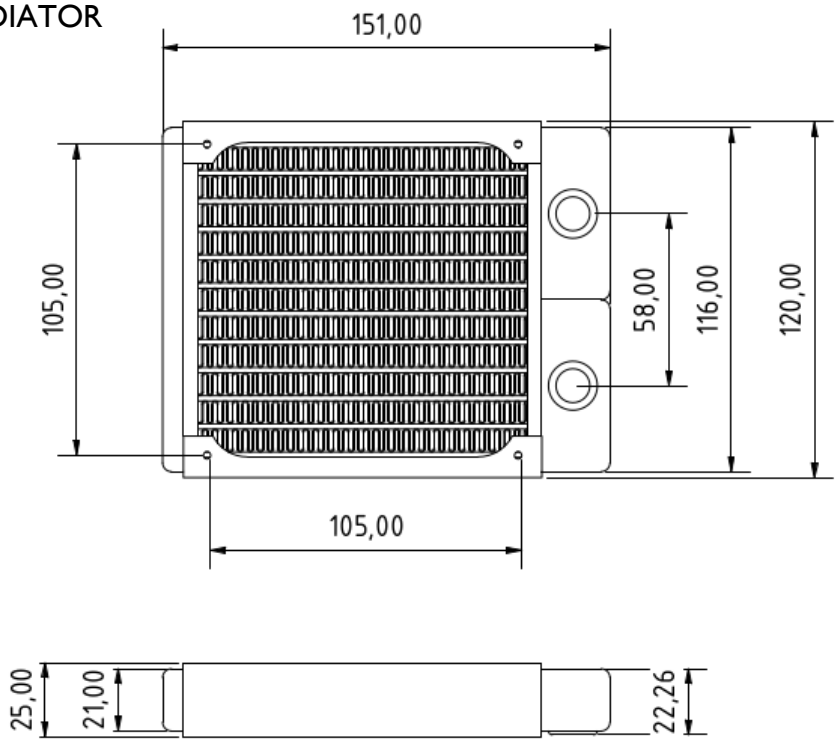

240MM RADIATOR

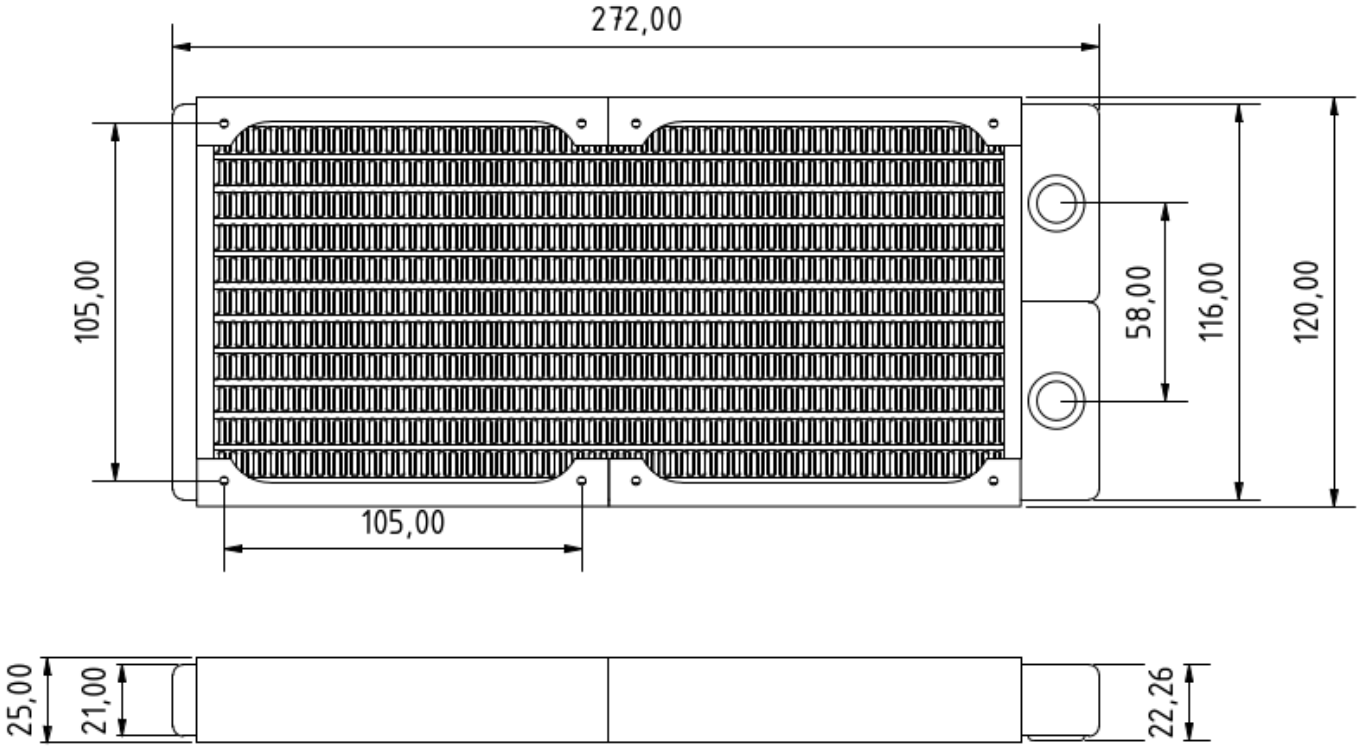

360MM RADIATOR

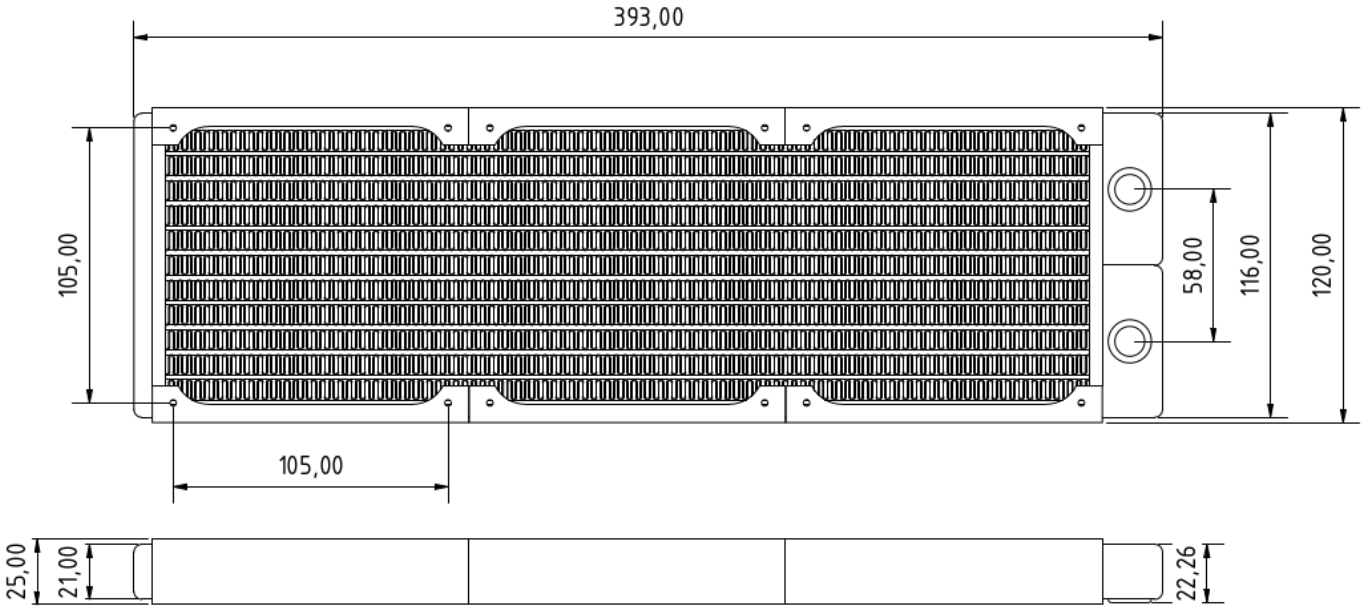

VORBEREITUNG CPU

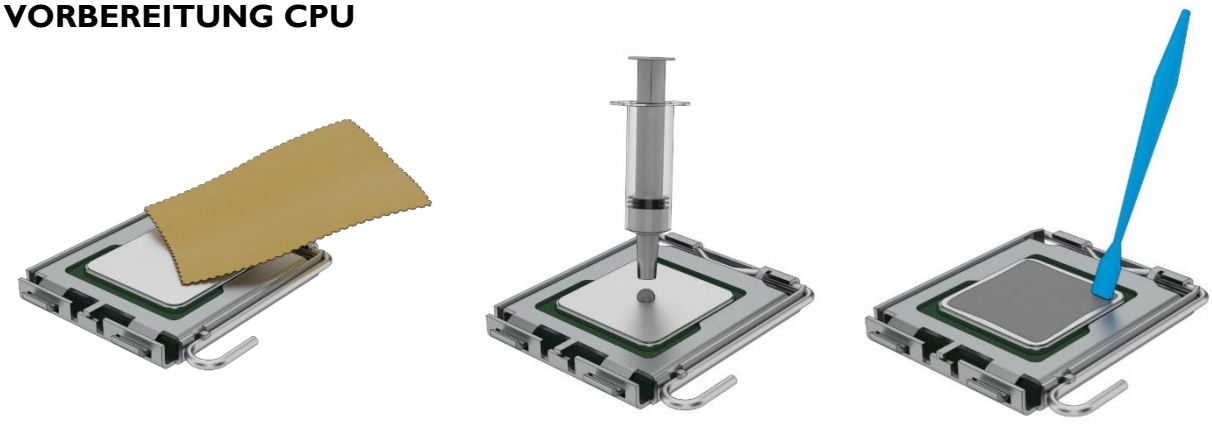

Nachdem Sie Ihren alten Kühler demontiert haben, reinigen Sie zunächst die Hardware:

• Entfernen Sie Reste der Wärmeleitpaste von der CPU.

• Nehmen Sie ein Tuch oder Wattestäbchen zur Hilfe. Mit Spiritus lässt sich auch eingetrocknete Wärmeleitpaste entfernen.

• Tragen Sie einen erbsengroßen Klecks Wärmeleitpaste auf die CPU auf.

• Verteilen Sie die Paste mit Hilfe eines Plastikstreifens oder ähnlichem zu einer gleichmäßigen, dünnen Schicht (< 0,5 mm Schichtdicke).

775 / 1156 / 1155 / 1150 / 1151 / 1366

Wählen Sie die passende Halterung + Schrauben

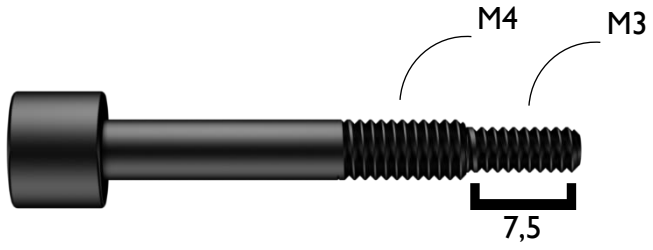

Stecken Sie zunächst die Halterung zusammen:

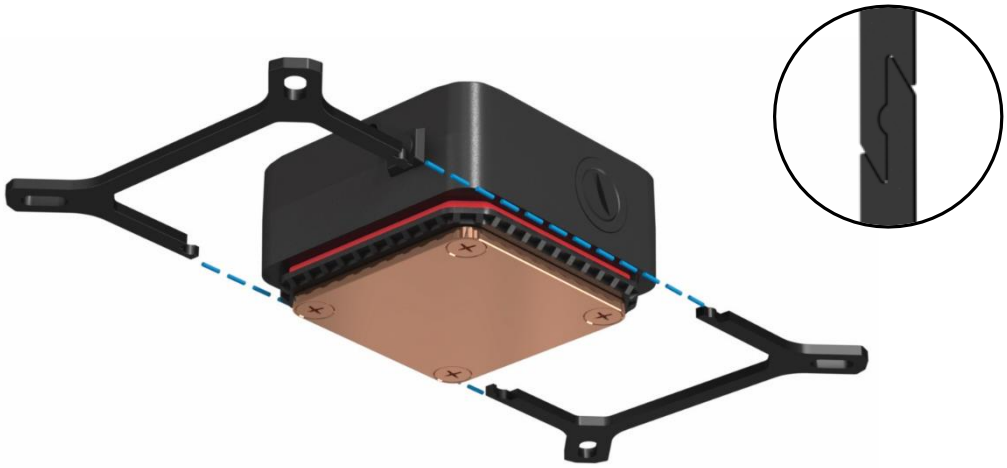

Stecken Sie im zweiten Schritt die Druckfedern und Unterlegscheiben auf die Schrauben auf und befestigen Sie diese mit den Muttern an der Halterung:

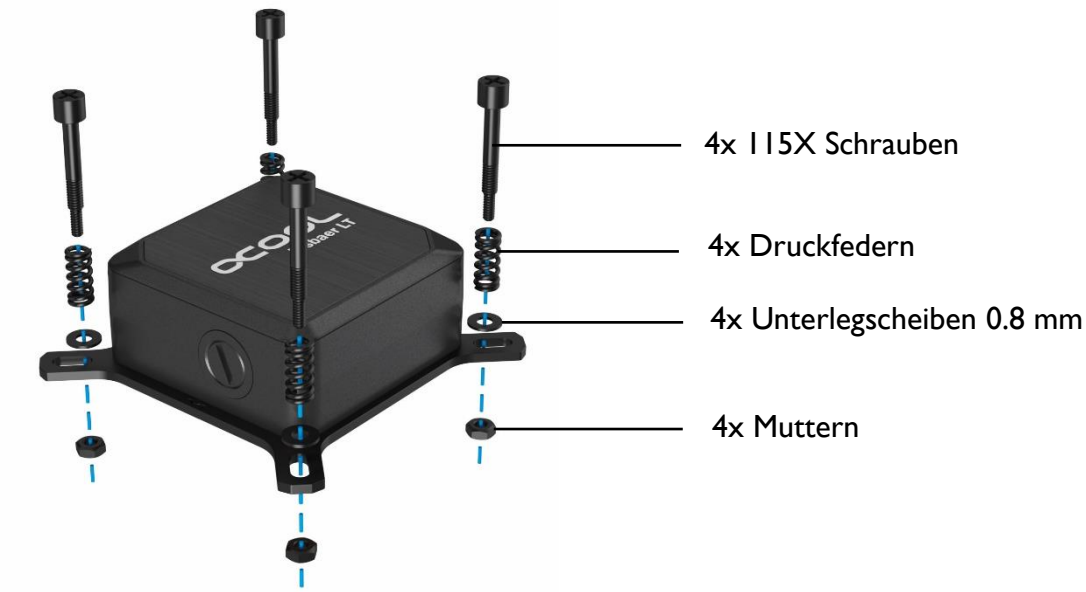

Montieren Sie den Kühler - mit Hilfe der beiliegenden Backplate - am Sockel.

Die Schrauben dabei kreuzweise, handfest anziehen:

Kein Werkzeug benutzen.

Nur handfest anziehen!

2011 / 2011-3 / 2066

Wählen Sie die passende Halterung + Schrauben

Stecken Sie zunächst die Halterung zusammen:

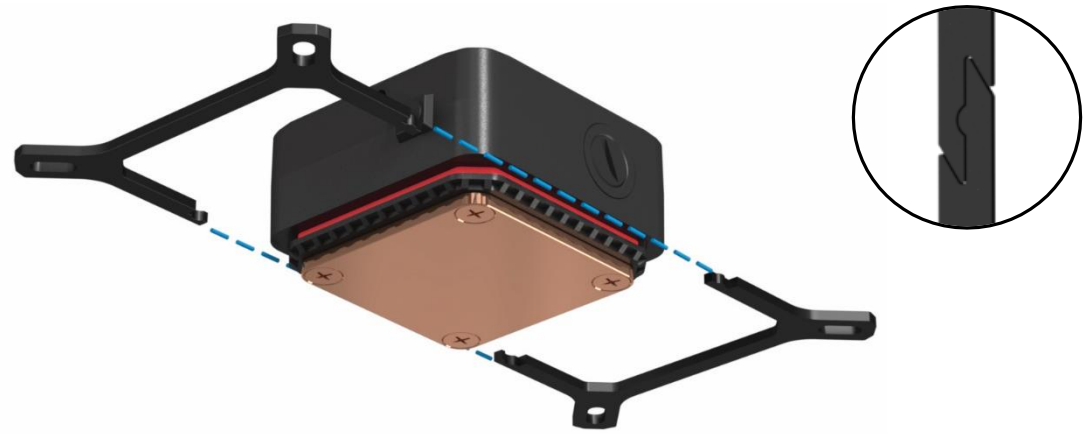

Stecken Sie im zweiten Schritt die Druckfedern und Unterlegscheiben auf die Schrauben auf und befestigen Sie diese mit den Muttern an der Halterung:

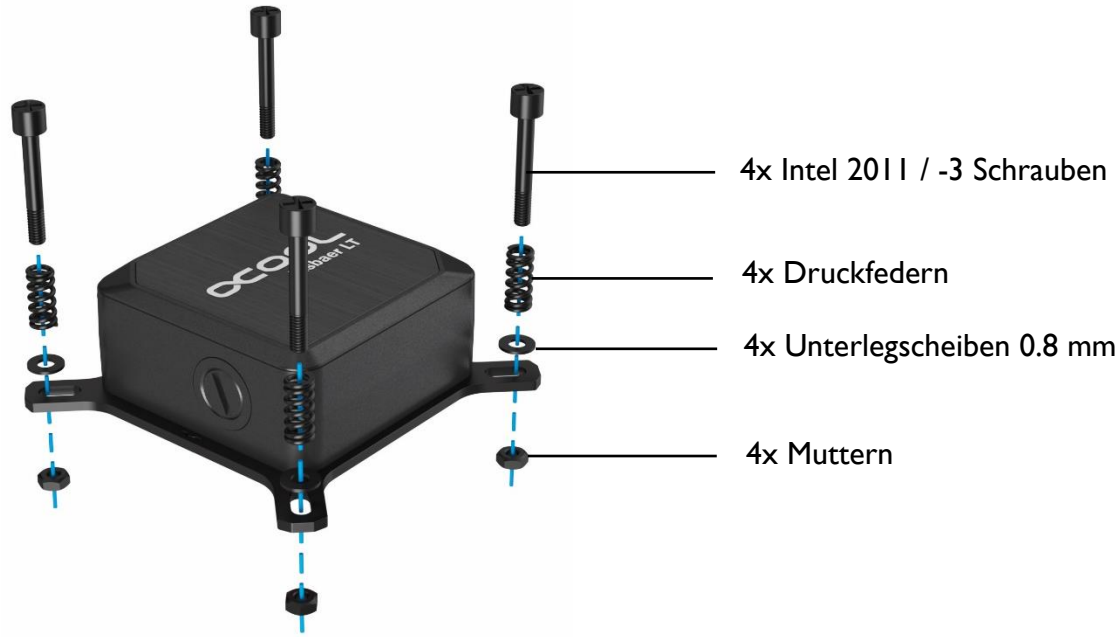

Montieren Sie den Kühler am Sockel.

Die Schrauben dabei kreuzweise, handfest anziehen:

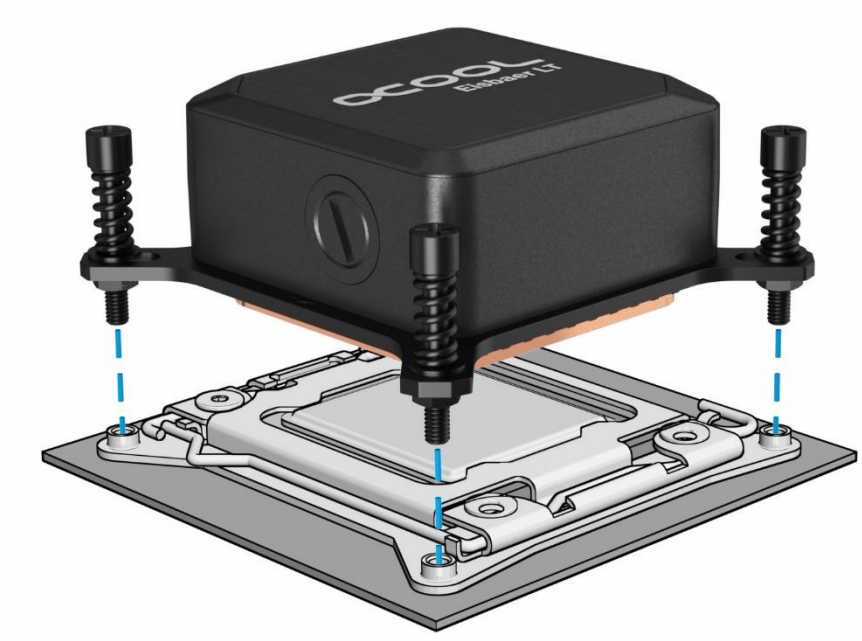

Kein Werkzeug benutzen.

Nur handfest anziehen!

Beachten Sie: Einige Mainboards des Sockel 2011/- 3 haben keine durchgehenden Montagebohrungen im Sockelbereich. Drehen Sie die Schrauben in diesem Fall nicht weiter als 4 mm ein.

AM2 / AM2+ / AM3 / AM3+ / FM1 / FM2 / FM2+ / C32 / G34

Wählen Sie die passende Halterung + Schrauben

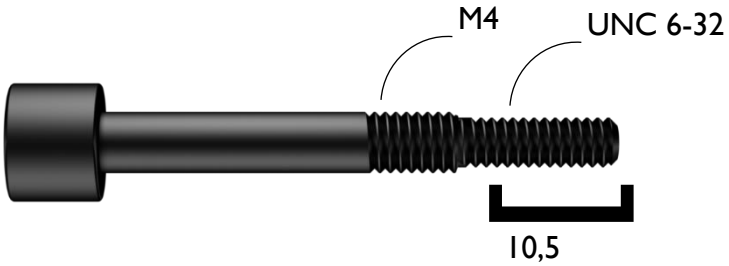

Stecken Sie zunächst die Halterung zusammen:

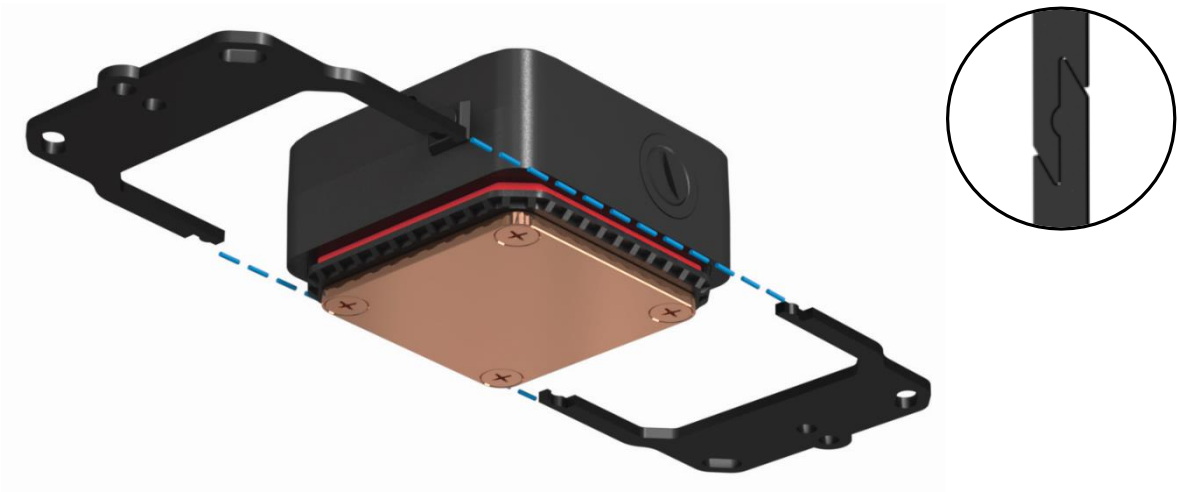

Stecken Sie im zweiten Schritt die Druckfedern und Unterlegscheiben auf die Schrauben auf und befestigen Sie diese mit den Muttern an der Halterung:

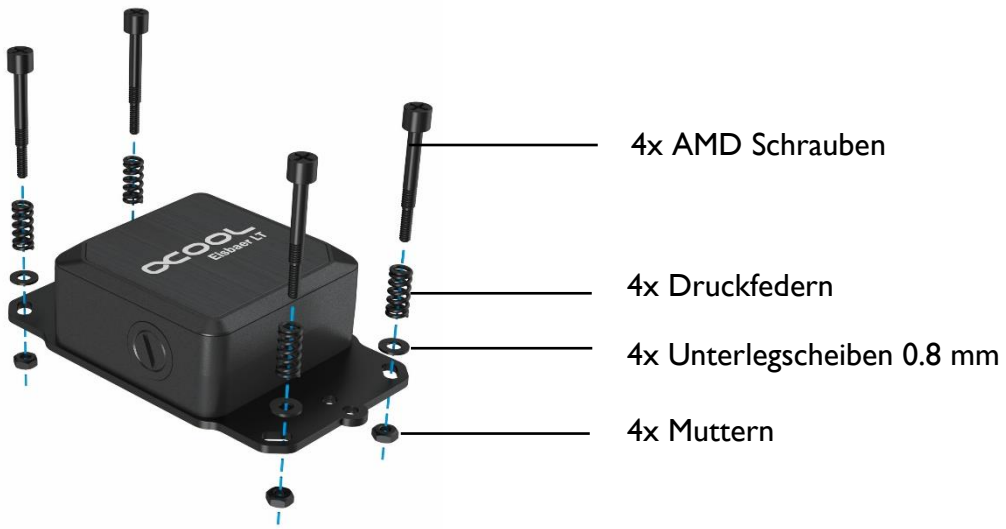

Montieren Sie den Kühler - mit Hilfe der AMD Backplate (liegt dem Mainboard bei) - am Sockel.

Die Schrauben dabei kreuzweise, handfest anziehen:

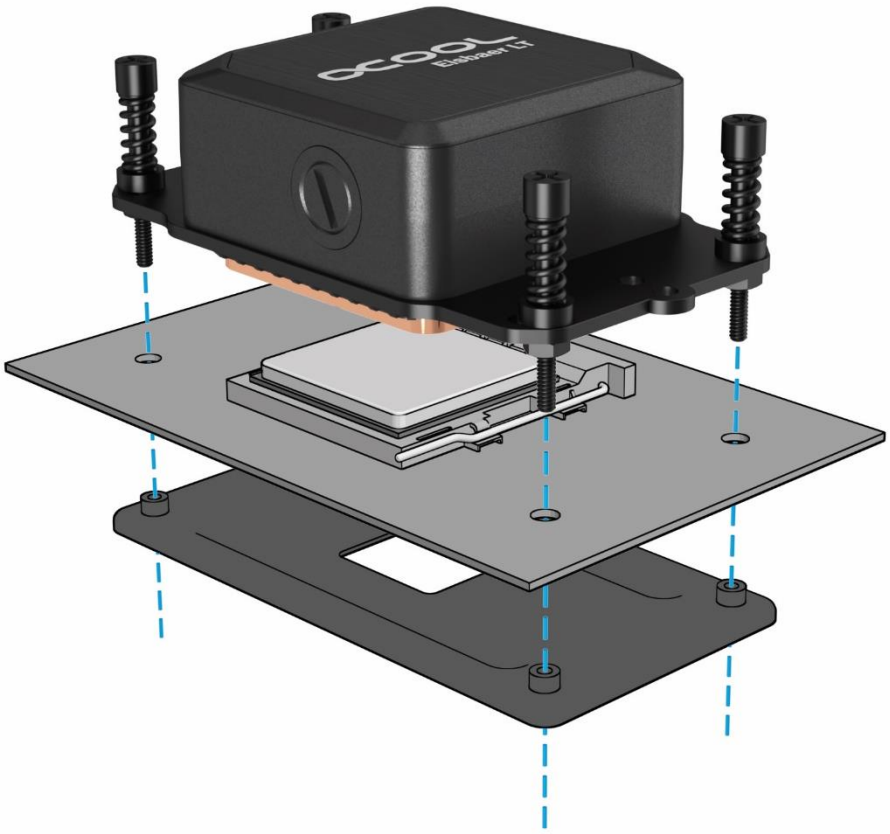

Kein Werkzeug benutzen.

Nur handfest anziehen!

AM4 [RYZEN]

Wählen Sie die passende Halterung + Schrauben

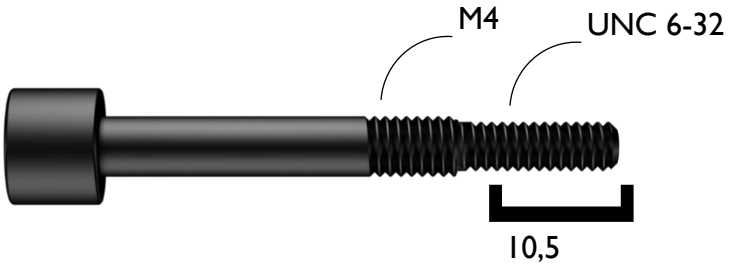

Stecken Sie zunächst die Halterung zusammen:

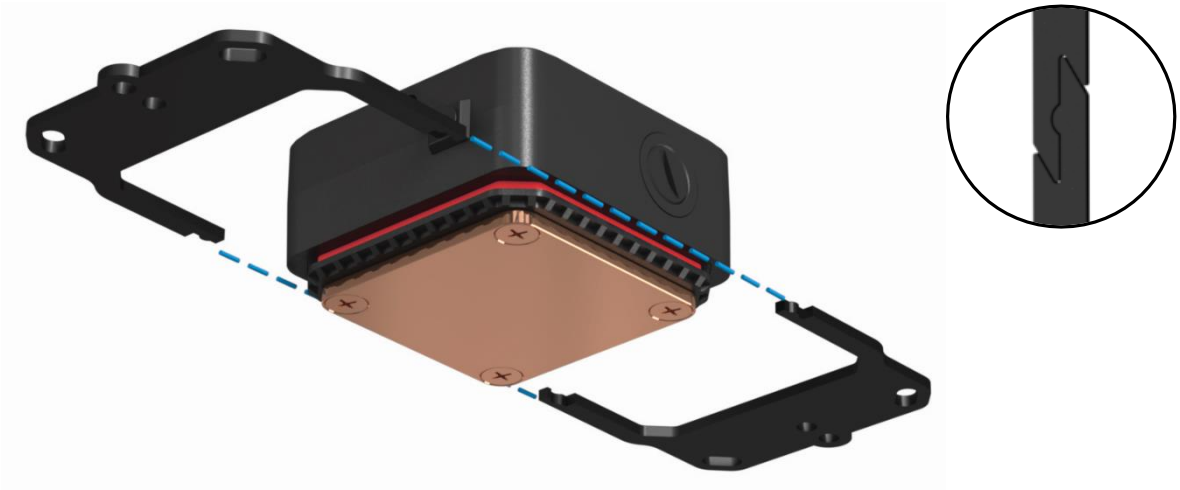

Stecken Sie im zweiten Schritt die Druckfedern und zwei verschiedene Unterlegscheiben auf die Schrauben auf und befestigen Sie diese mit den Muttern an der Halterung:

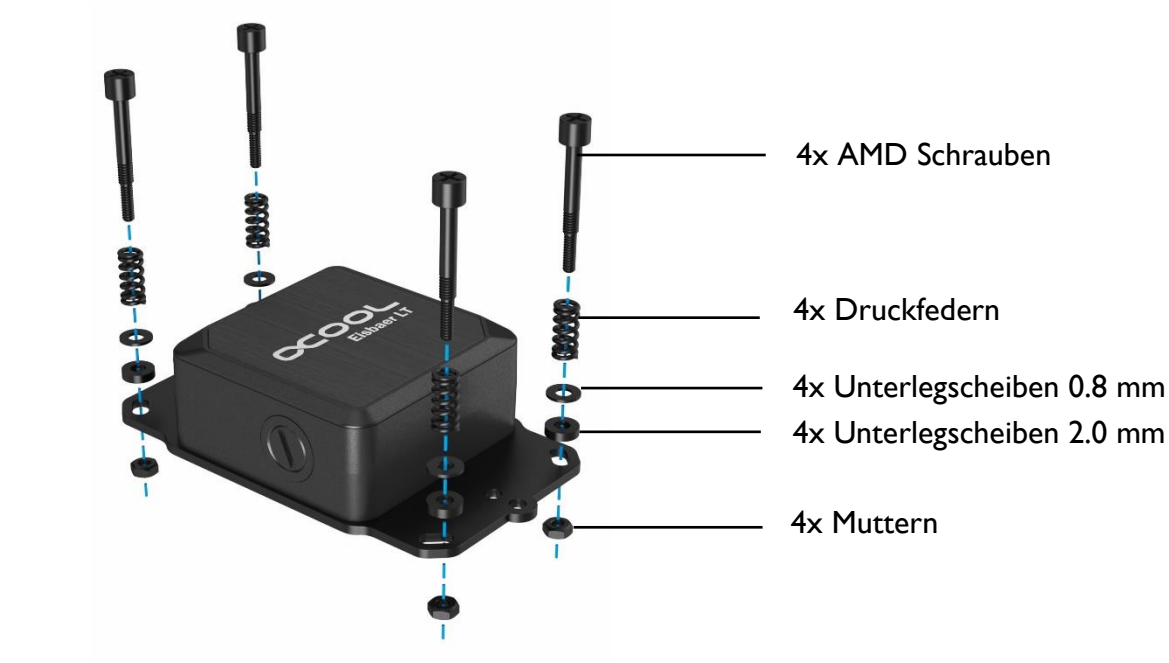

Montieren Sie den Kühler - mit Hilfe der AMD Backplate (liegt dem Mainboard bei) - am Sockel.

Die Schrauben dabei kreuzweise, handfest anziehen:

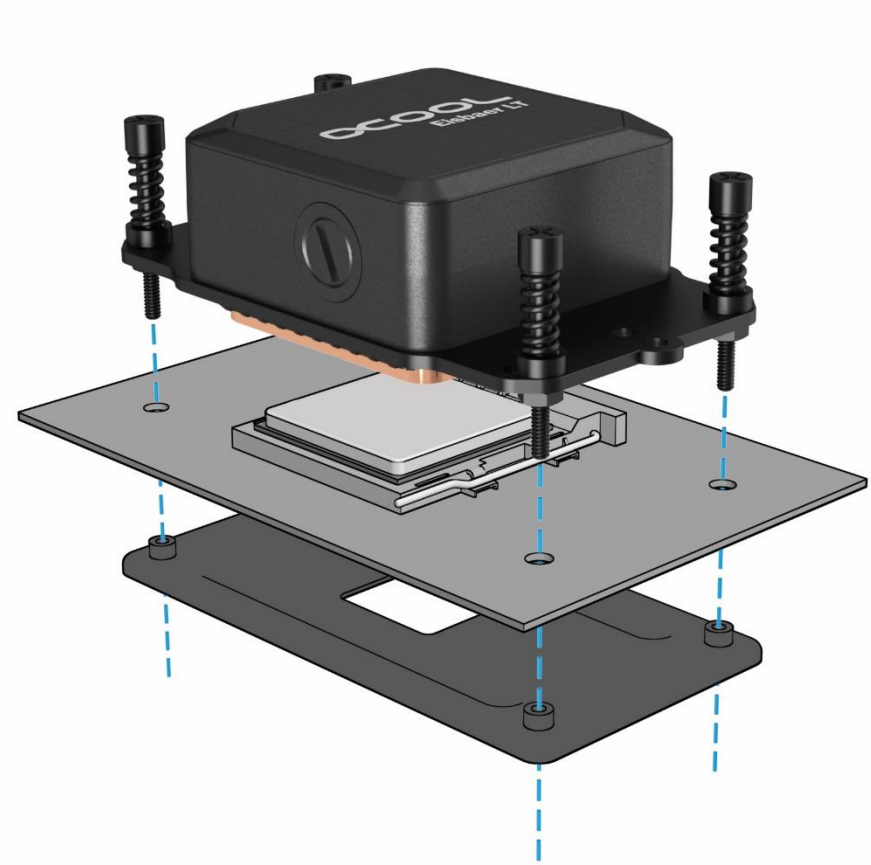

Kein Werkzeug benutzen.

Nur handfest anziehen!

RADIATORMONTAGE

1. Wählen Sie die passende Öffnung im Gehäuse
2. Montieren Sie den Radiator mit M3 Schrauben

Die Ausrichtung der Lüfter kann individuell gewählt werden. Wir empfehlen, die Lüfter so zu montieren, dass sie aus dem Gehäuse heraus blasen. Achten Sie bei Push&Pull Betrieb darauf, dass die Lüfter in die gleiche Richtung blasen.

Der Radiator sollte unbedingt über dem Kühler montiert werden. So kann sichergestellt werden, dass sich keine Luftbläschen im System sammeln, welche laute Laufgeräusche verursachen können.

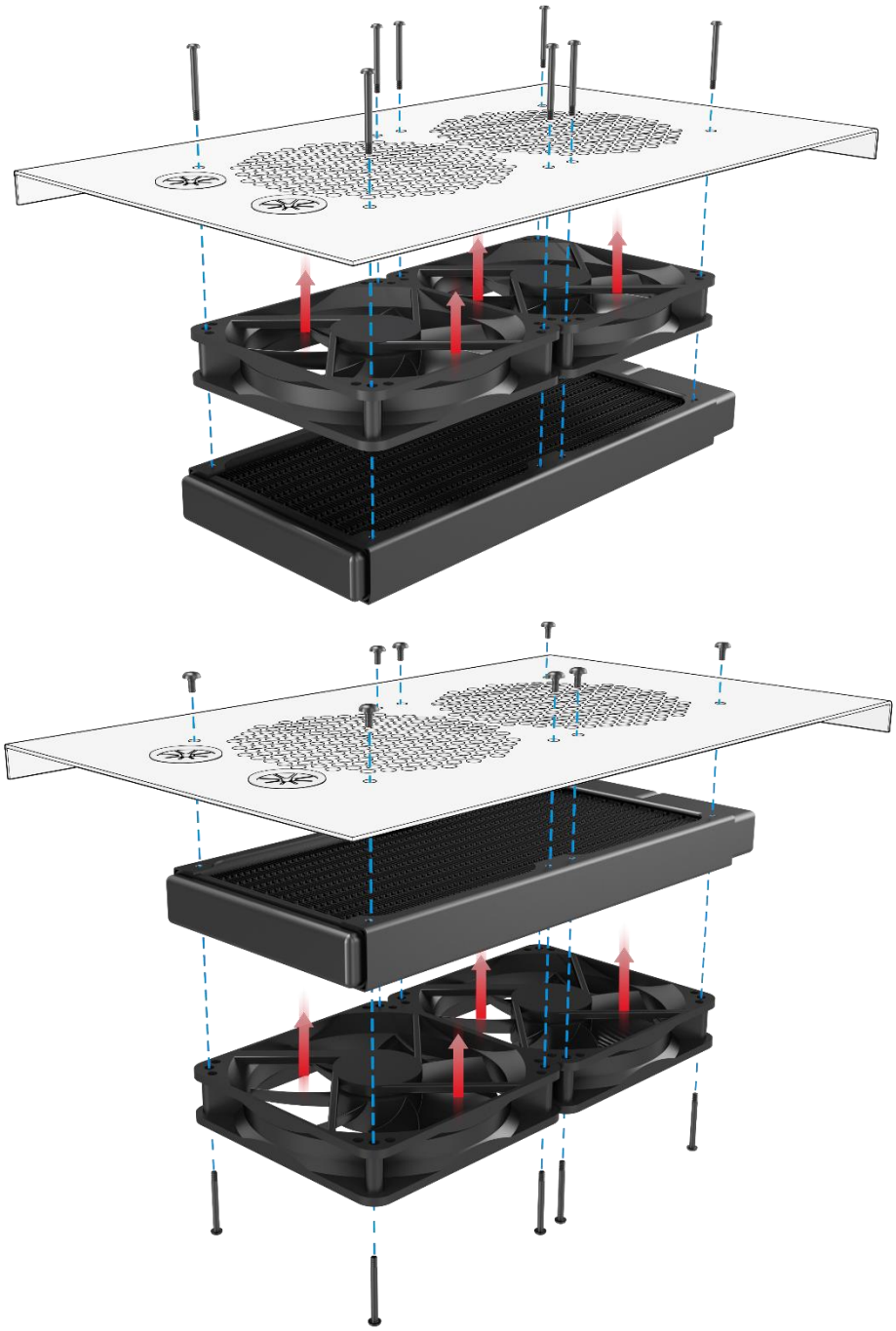

LÜFTER & PUMPE ANSCHLIEßEN

Verbinden Sie die Lüfter mit dem PWM Adapter:

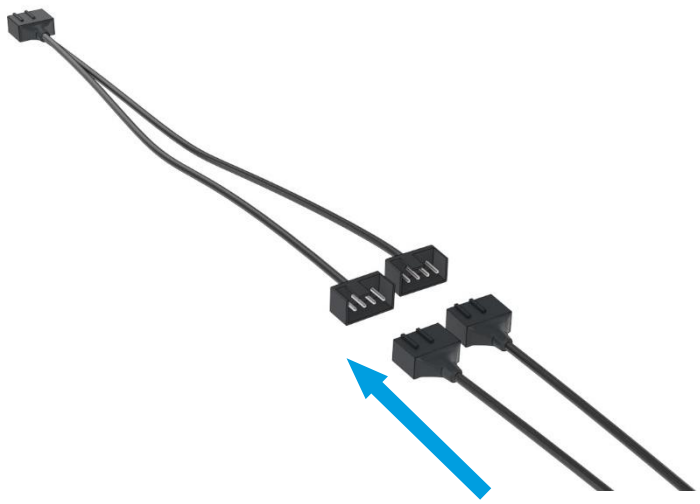

Anschließend schließen Sie den Lüfter und die Pumpe am Mainbard an:

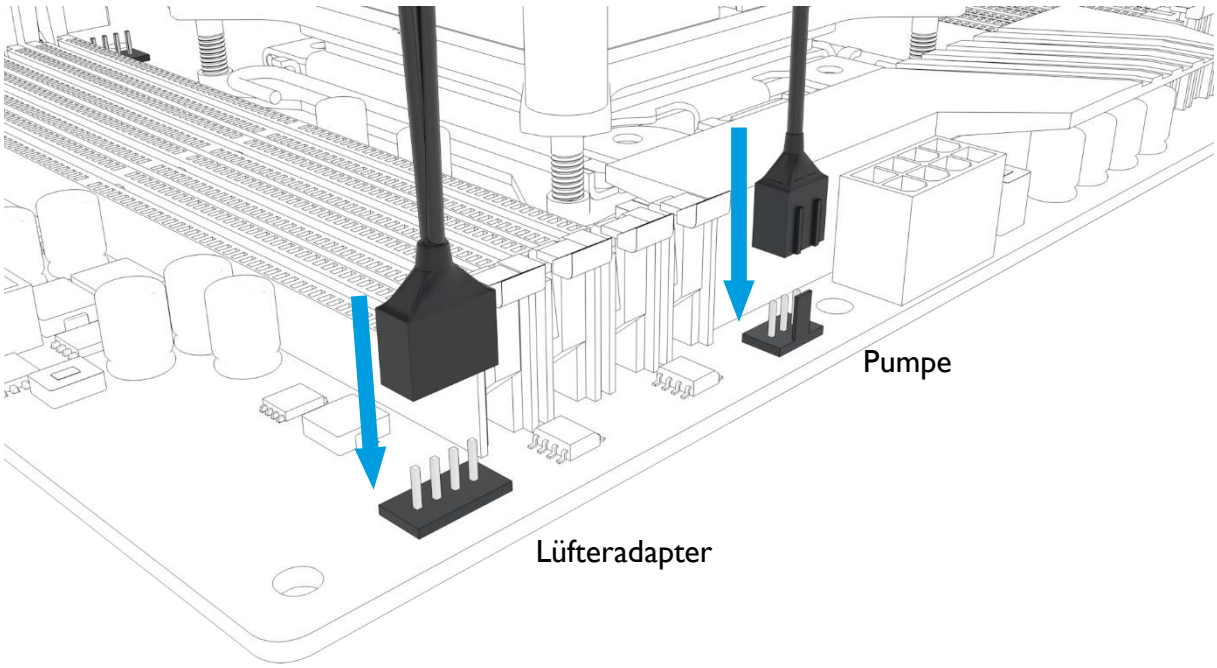

INBETRIEBNAHME

Sollte Ihre Eisbaer AiO bei der Inbetriebnahme ungewöhnlich laut sein, hilft es das komplette PC Gehäuse ein wenig hin und her zu kippen. Der erhöhte Geräuschpegel der Pumpe entsteht durch Luftbläschen im geschlossenen System. Diese Bläschen entstehen durch Transport- oder Montagebewegungen.
Überprüfen Sie noch einmal, ob der Radiator oberhalb des Kühlers montiert ist. Dieser Aufbau ist hilfreich bei der Entlüftung des Systems.

Nach etwa 12h Laufzeit sollte jegliche Luft verdrängt sein und die Pumpe, wie gewohnt, laufruhig arbeiten.

ERWEITERN MIT EISWOLF AIO

1. PC ausschalten
2. Schnellverschluss lösen (beachten Sie, dass beim Lösen der Kupplungen, 1-2 Tropfen Wasser austreten können)
3. Grafikkarte mit Eiswolf Kühlung einsetzen
4. Eisbaer Auslass (rot) mit Eiswolf Einlass (blau) verbinden
5. Radiatoren zu geschlossenem Kreislauf verbinden
    - Es werden immer rote mit blauen Schnellverschlussteilen gekoppelt
6. Flüssigkeit nachfüllen
    - Nutzen Sie ausschließlich Alphacool Cape Kelvin Catcher (Art. Nr.: 18188) oder reines destilliertes bzw. Osmose gefiltertes Wasser zum Auffüllen. Bei Verwendung anderer Flüssigkeiten erlischt die Herstellergarantie.

MEHR ERWEITERUNGSMÖGLICHKEITEN

Alle Eisbaer - Ready Produkte sind mit Schnellverschlüssen ausgestattet und damit im Handumdrehen kombinierbar.

Alphacool Eiswand 360 CPU

Externer Radiator mit eingebautem Ausgleichsbehälter und zwei Pumpen. Schnellverschlüsse liegen lediglich dem CPU Bundle bei.

Eisbaer Ready Radiator

In verschiedenen Größen erhältlich.

Alphacool Eiswolf GPX Pro

Erhältlich in verschiedenen Varianten für unterschiedliche Kartenlayouts.

ENGLISH

SAFETY INSTRUCTIONS

READ THE SAFETY INSTRUCTIONS BEFORE STARTING THE INSTALLATION.

• Not suitable for children under 6 years. (contains small parts which could be swallowed).
• Do not run any cooling components without ensuring that cooling liquid is flowing through the cooling system. Coolers operated without coolant can become very hot. Caution: Burn Hazard!
• Coolers that have no coolant flowing through them can destroy the computer hardware. When switching on the hardware, always make sure that the pump is working.
• Please note when tightening the connectors or fittings, no tools such as screwdrivers, pliers, or wrenches should be used. All plastic products or metal threaded connections, which are linked with plastic parts, are easily over-loaded with tools. Cracking or other damages incurred in this way, as well as damage from leaking coolant, are not covered under the warranty!
• Use only connectors with a sealing o-ring. When using a sealing ring a firm tightening with the hand is enough. Your instruction manual will clearly refer to the use of tools in exceptional cases.
• If you have not done so yet, please check your hardware and cooling system (tightness, pump function and fans). This will minimize time spent searching for possible problems. ALPHACOOL INTERNATIONAL GMBH accepts no liability on the warranty of the manufacturer of the electronic components. The assembly of the cooling system takes place at your own risk.
• The screws should not be tightened too firmly. If you tighten the screws excessively, the knurled nuts can loosen and the cooler´s uniform pressure is no longer guaranteed.
• Fasten the connections of your choice to the cooler. Do not use tools such as wrenches for fastening the connections. Connectors with 8mm long threads may stop the flow.
• We recommend a tightness test before assembling/installing the cooler. The water pressure in the water cooling loop can be at a maximum of 0.8 bar. DO NOT use tools on the connectors.
• Ensure that the cooler is touching all components to be cooled through thermal grease and thermal pads.
• Only use distilled water or ALPHACOOL CAPE KELVIN CATCHER in your cooling circuit. Damage caused by unsuitable coolant is not covered by the warranty!

Specified normal operation
All ALPHACOOL INTERNATIONAL GMBH cooling components are constructed and licensed for ALPHACOOL INTERNATIONAL GMBH computer construction parts. The warranty expires in case of misuse.

Warranty
1. Data, designs, illustrations, technical data, weight, measurement and specifications, contained in folders, catalogues, circulars, announcements or price lists, have a purely informative character. We do not undertake warranty for the correctness of these data. As to the kind and the range of delivery, the data contained in the order and confirmation of order alone are decisive.

2. If there is a lack of warrantor, you are entitled, on the basis of the legal regulations to require subsequent delivery, to withdraw from the contract or reduce the purchase price. If you are a consumer, the limitation period of warranty claims for the supplied commodity amounts to two years starting from receipt of goods (§ 13 BGB). If you are an entrepreneur, in accordance with legal conditions the limitation period amounts to only one year (§ 14 BGB).

3. The warranty claim is valid only in combination with the original invoice, the sales slip or an ALPHACOOL confirmation on warranty claim.

4. It is ALPHACOOL INTERNATIONAL GMBHs own discretionary authority to replace or repair the defective product or defective component. The replaced product or component changes into property of ALPHACOOL INTERNATIONAL GMBH.

5. All warranty claims are accomplished by ALPHACOOL INTERNATIONAL GMBH or its authorized dealers. If the repair is carried out by a non-authorized or assigned person, ALPHACOOL INTERNATIONAL GMBH does not take over either costs or liability, unless the repair has been previously agreed upon with ALPHACOOL INTERNATIONAL GMBH.

6. All costs resulting from refitting of the products are not taken over by ALPHACOOL INTERNATIONAL GMBH.

7. ALPHACOOL INTERNATIONAL GMBHs warranty excludes the following points:

7.1. Regular controls maintenance and repair or the replacement of parts subject to regular wear and tear.

7.2. Improper manipulation or defects caused by incorrect installation.

7.3. Damages caused by storm, water, fire, overvoltage, acts of God, war, incorrect connection to the net, insufficient or incorrect ventilation or other reasons over which ALPHACOOL INTERNATIONAL GMBH has no influence.

7.4. Damages resulting from transportation or improper packaging.

8. Consumer´s rights are valid in the respective country; demands made to the salesman, as explained and laid down in the sales contract, will not be covered by this warranty. ALPHACOOL INTERNATIONAL GMBH, its Branch Office and Distributors, are not responsible for direct or indirect damage or losses, as far as the
compelling legal regulations do not oppose it.

9. ALPHACOOL INTERNATIONAL GMBH does not take over the warranty of the manufacturer of the electronic construction units and components. The assembly of the cooler takes place at your own risk.

RoHS 2002/95/EC

Contact an authorized waste management company in your country. A waste removal with the municipal waste (unsorted garbage) or similar mechanisms for the collection of local wastes is not permissible!

MOUNTING MATERIAL

RADIATOR & FANS				
	M3x5 screws Quantity varies depending on purchased product	M3x30 screws version varies depending on purchased product	PWM-adapter version varies depending on purchased product	
CPU COOLER				
	1x thermal paste	4x springs	4x 0.8 mm washers	4x nuts
AMD				
	1x CPU bracket	4x AMD screws	4x 2.0 mm spacing washer	
INTEL				
	1x CPU bracket	4x 115X screws	4x 2011/ -3 screws	1x backplate

TECHNICAL DETAILS

[Dimensions in mm]

CPU COOLER

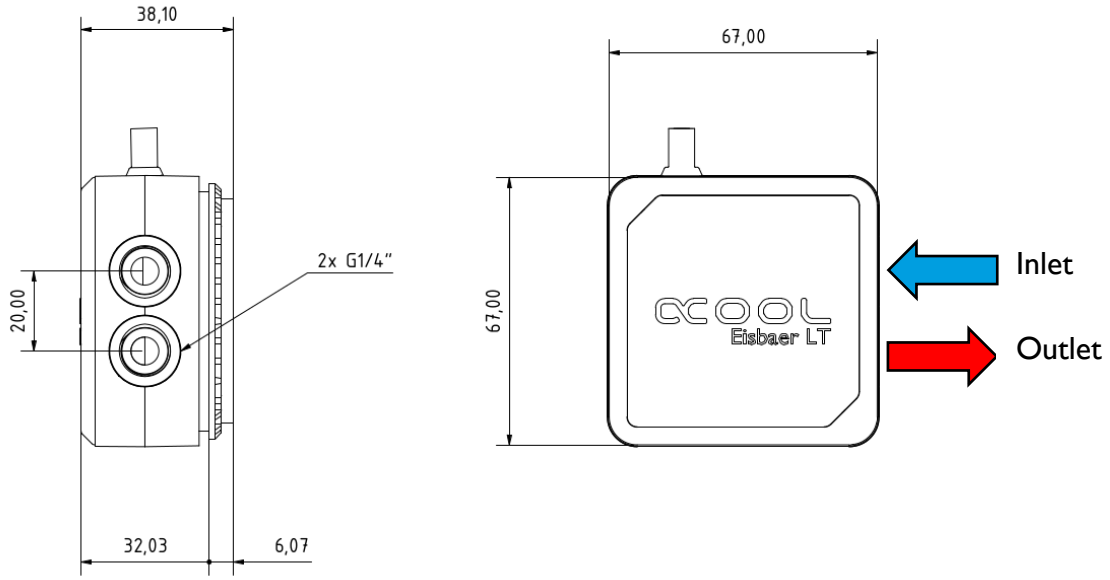

PUMP

DC-LT 2600 Ultra Low Noise Ceramic

Power consumption: 3.2 W
Operating voltage: 7-13,5 V
Power connector: 3-pin

max. flow rate: 72 l/h
max. head: 1 m

120MM RADIATOR

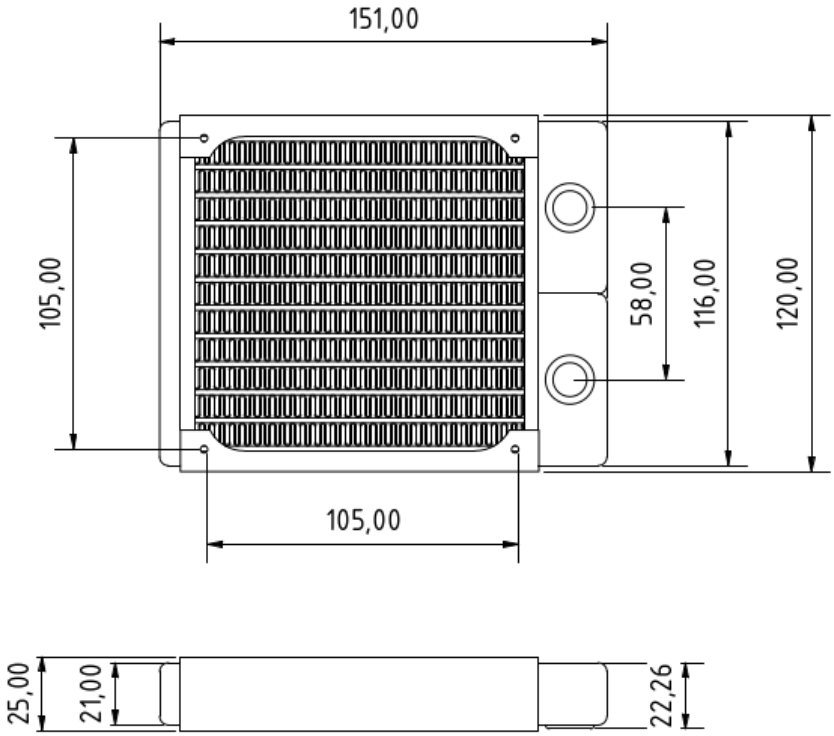

240MM RADIATOR

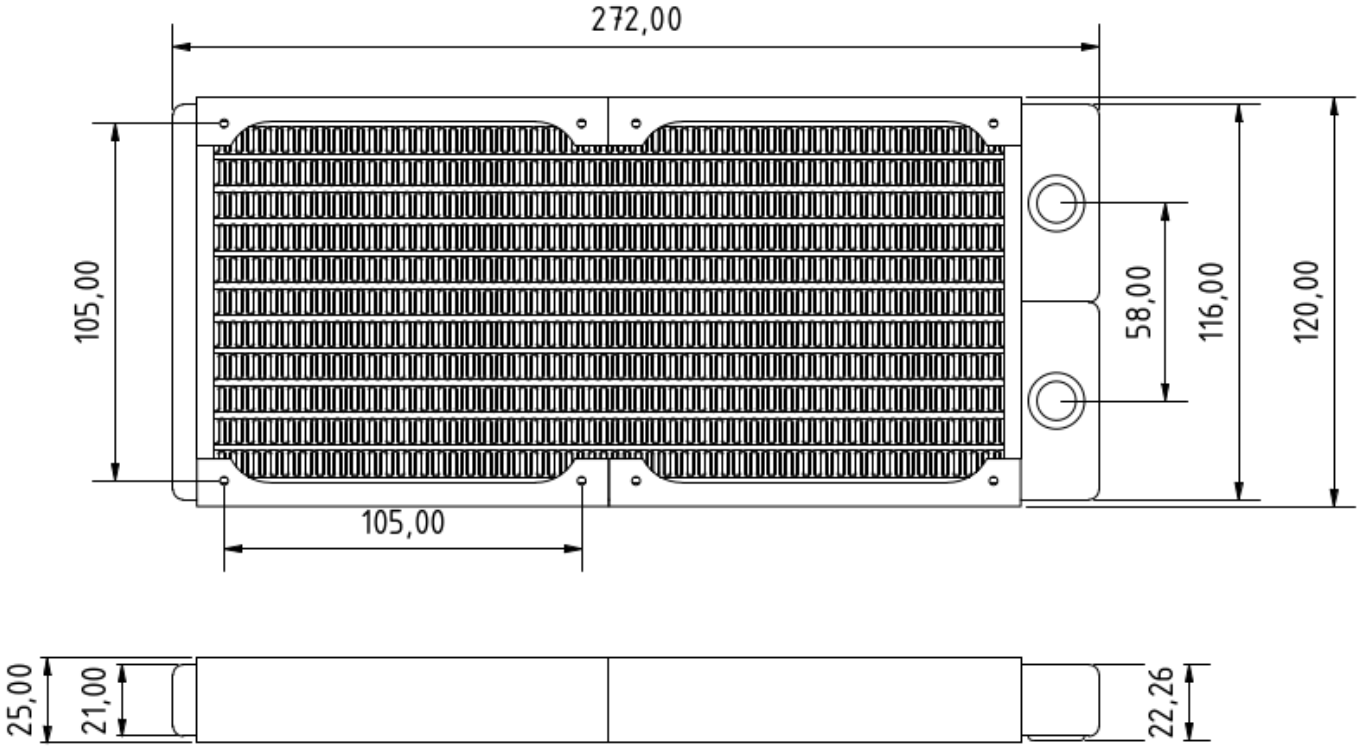

360MM RADIATOR

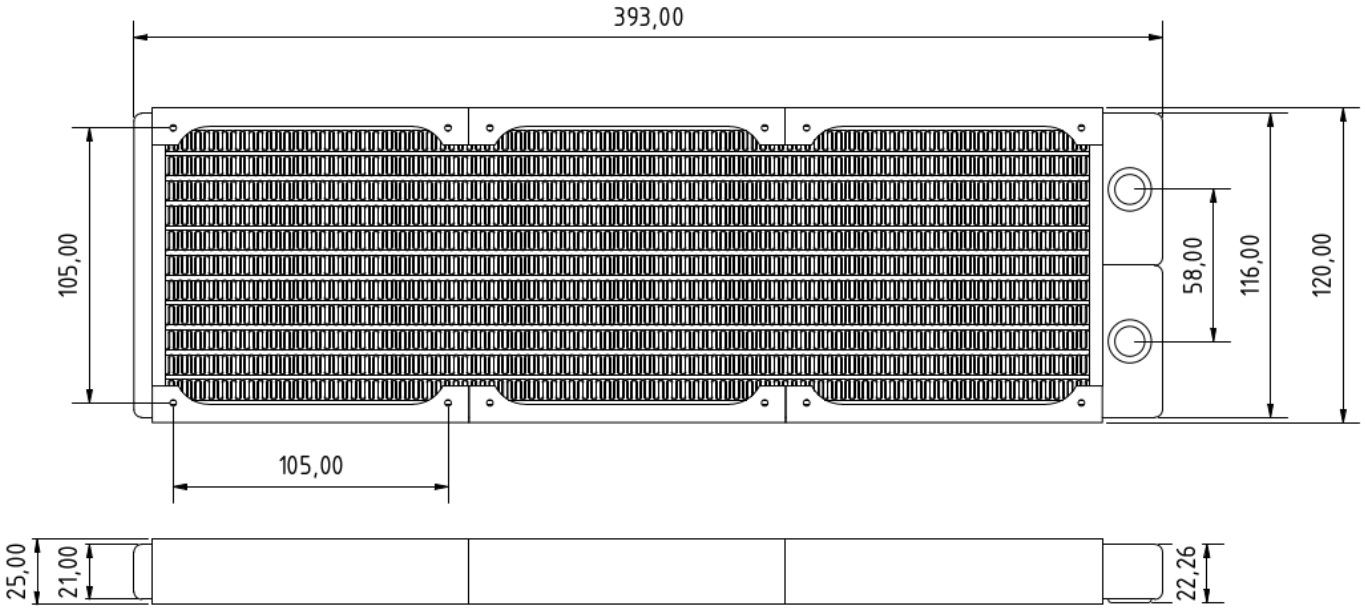

PREPARING THE CPU

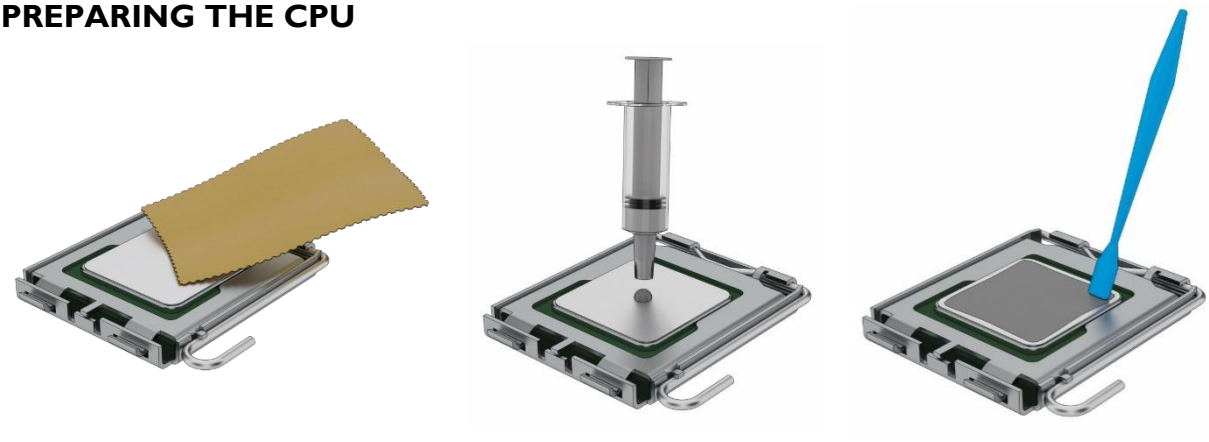

If you have a cooler installed, remove it, then:

• Remove any remaining thermal paste from the CPU.

• Use a lint free cloth or other material to help. Dried on, stubborn paste can be removed with alcohol.

• Apply a pea-sized blob of thermal paste to the center of the CPU.

• Spread the paste using a spatula, or similar to an even, thin layer (< 0.5 mm layer thickness).

775 / 1156 / 1155 / 1150 / 1151 / 1366

Select corresponding bracket + screws

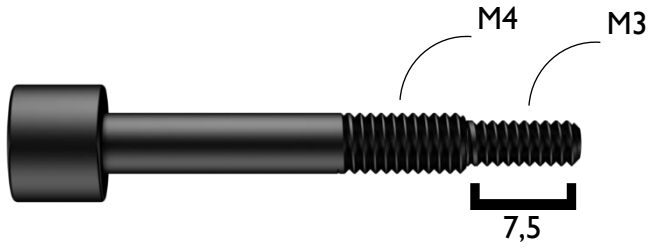

Plug bracket together:

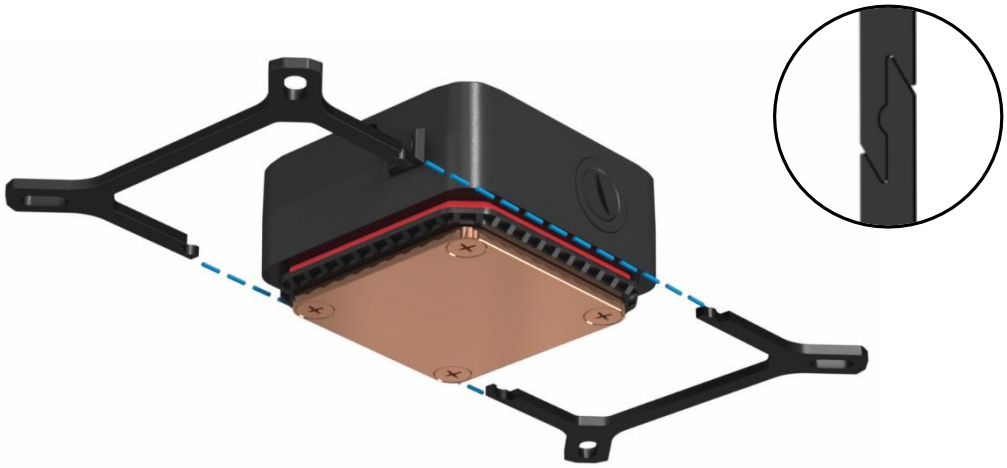

Place compression springs and washers onto screws + attach to bracket with nuts:

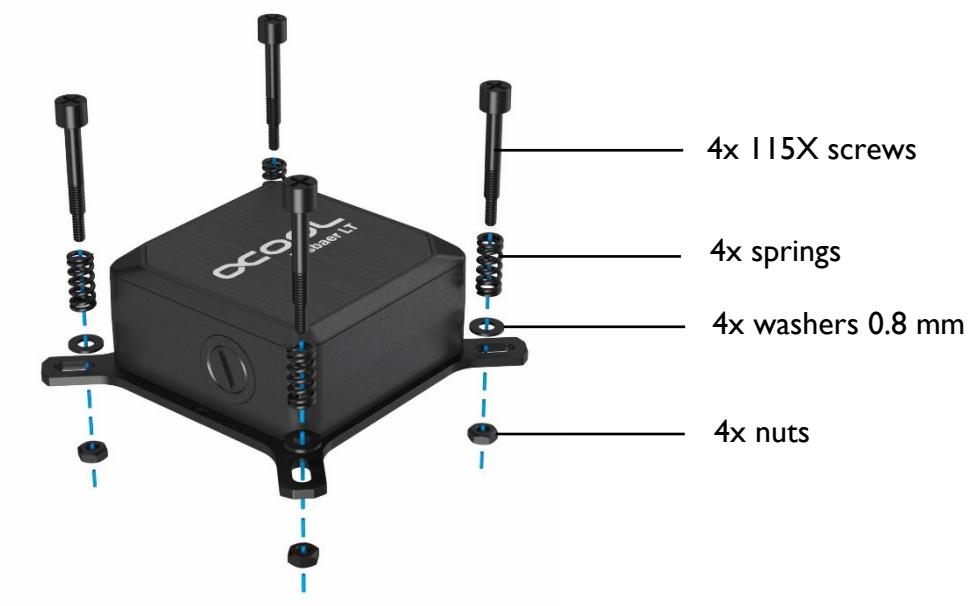

Mount the cooler – using the included backplate – onto the socket. Hand-tighten screws crosswise.

Do not use tools.

Tighten only by hand!

2011 / 2011-3 / 2066

Select corresponding bracket + screws

Plug bracket together:

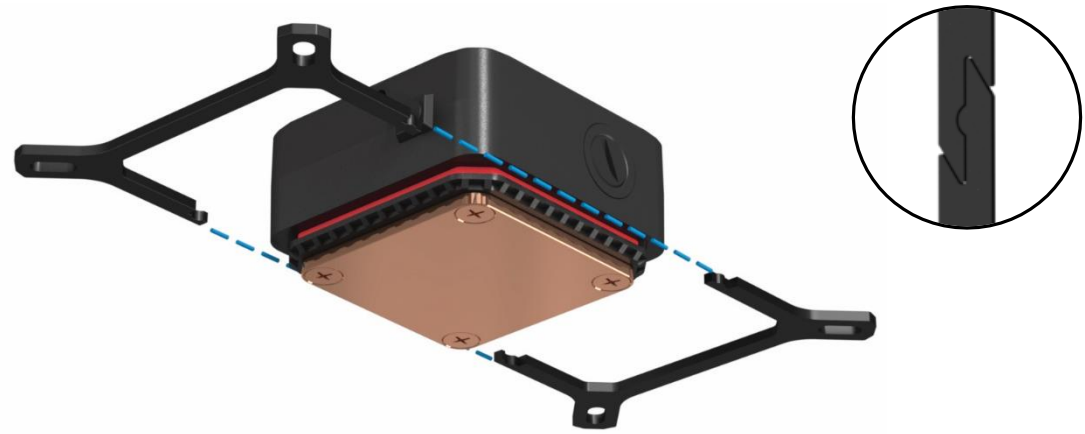

Place compression springs and washers onto screws + attach to bracket with nuts:

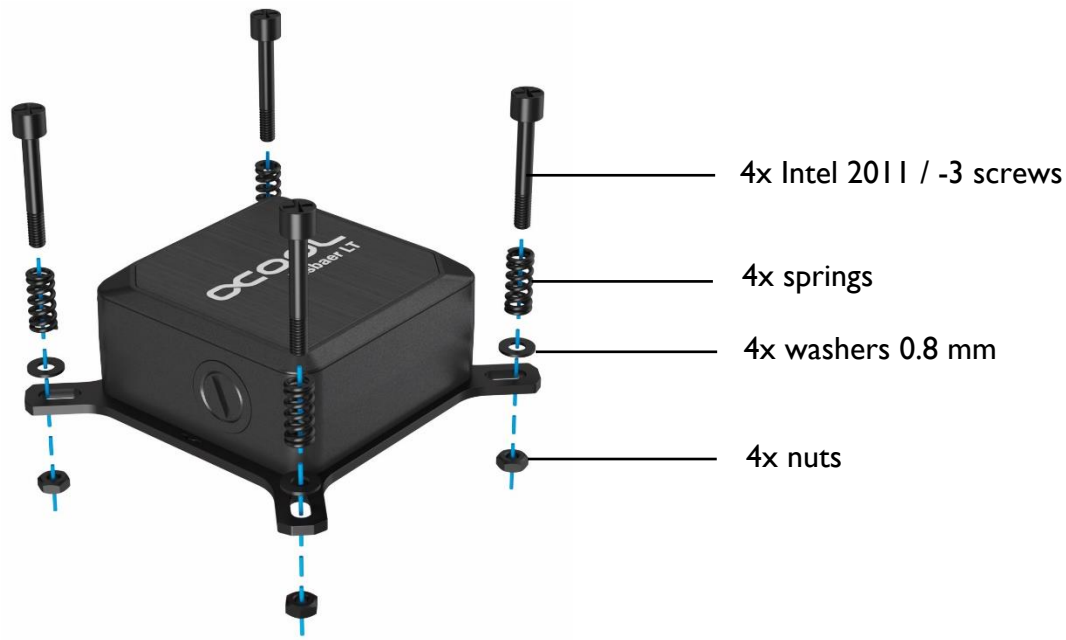

Mount the cooler onto the socket. Hand-tighten screws crosswise:

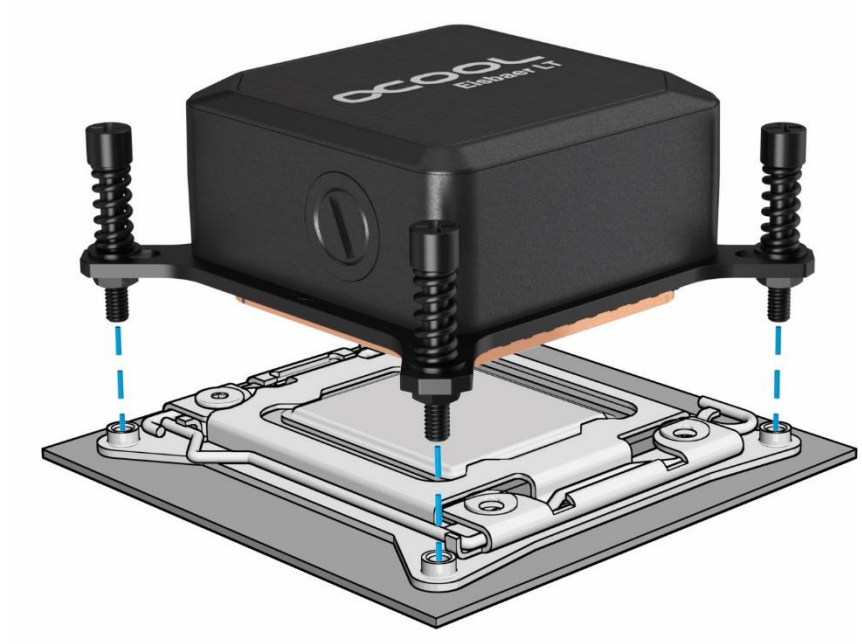

Do not use tools.

Tighten only by hand!

Please note: Some motherboards of the Socket 2011 / - 3 do not have continuous mounting holes in the socket area. In this case, don't turn in the screws more than 4 mm.

AM2 / AM2+ / AM3 / AM3+ / FM1 / FM2 / FM2+ / C32 / G34

Select corresponding bracket + screws

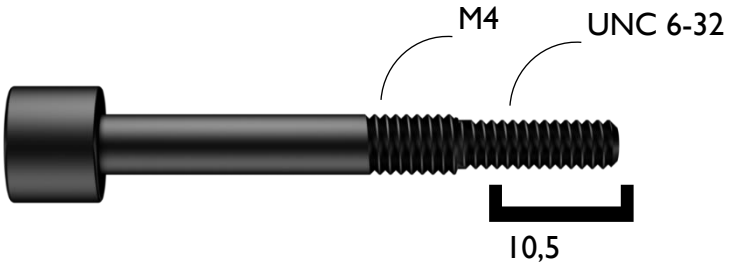

Plug bracket together:

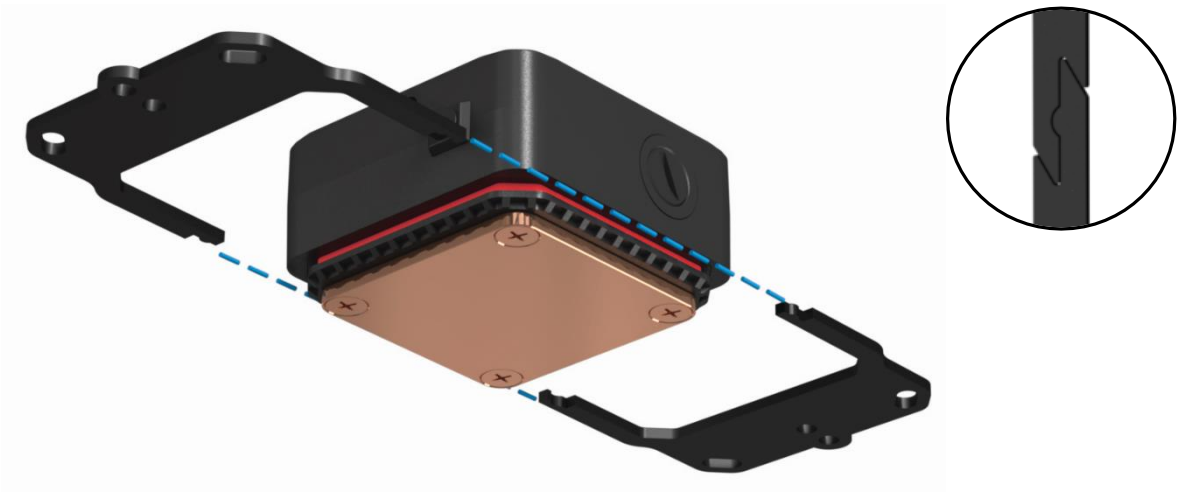

Place compression springs and washers onto screws + attach to bracket with nuts:

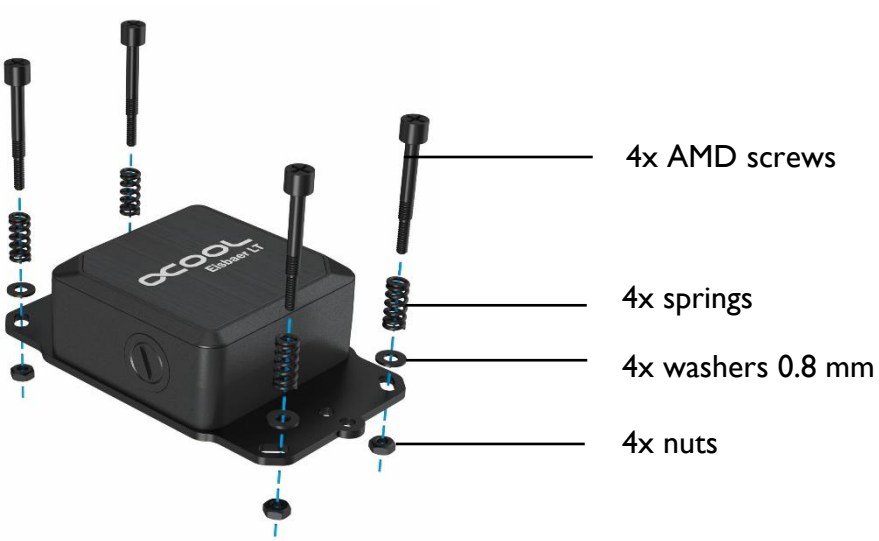

Mount the cooler – using the backplate (included with the motherboard) – onto the socket.

Hand-tighten screws crosswise:

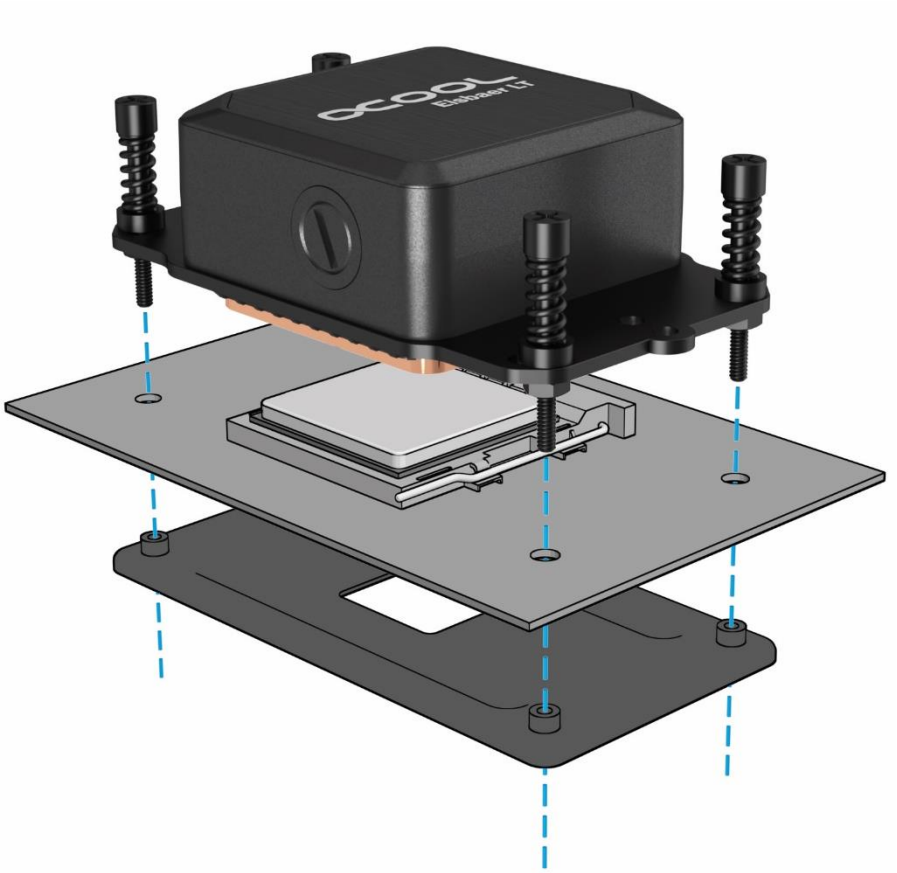

Do not use tools.

Tighten only by hand!

AM4 [RYZEN]

Select corresponding bracket + screws

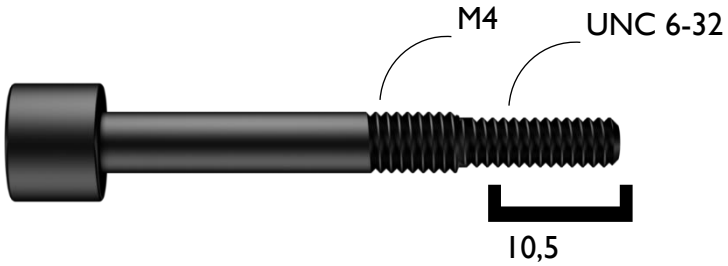

Plug bracket together:

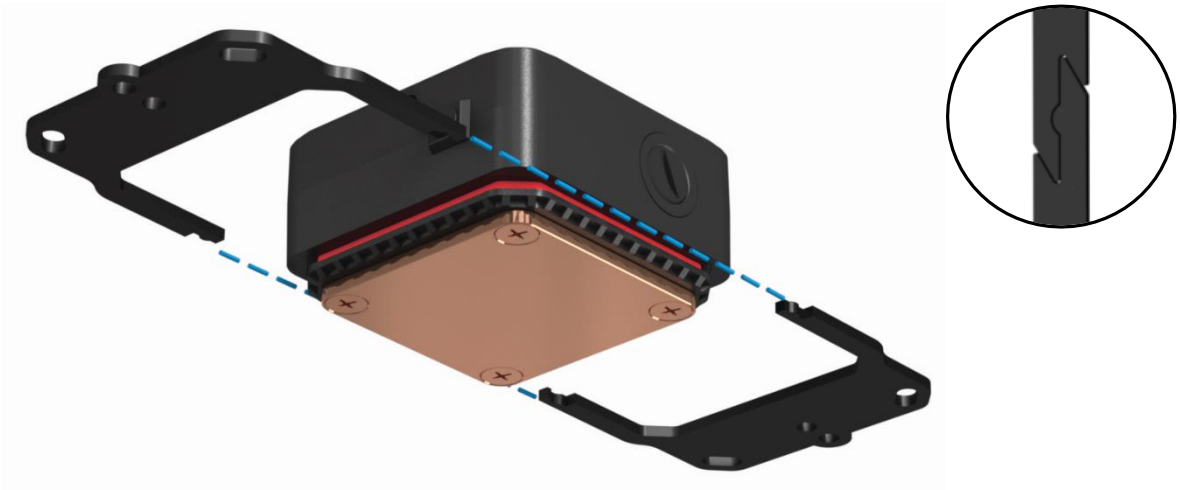

Place compression springs and two different washers onto screws + attach to mount with nuts:

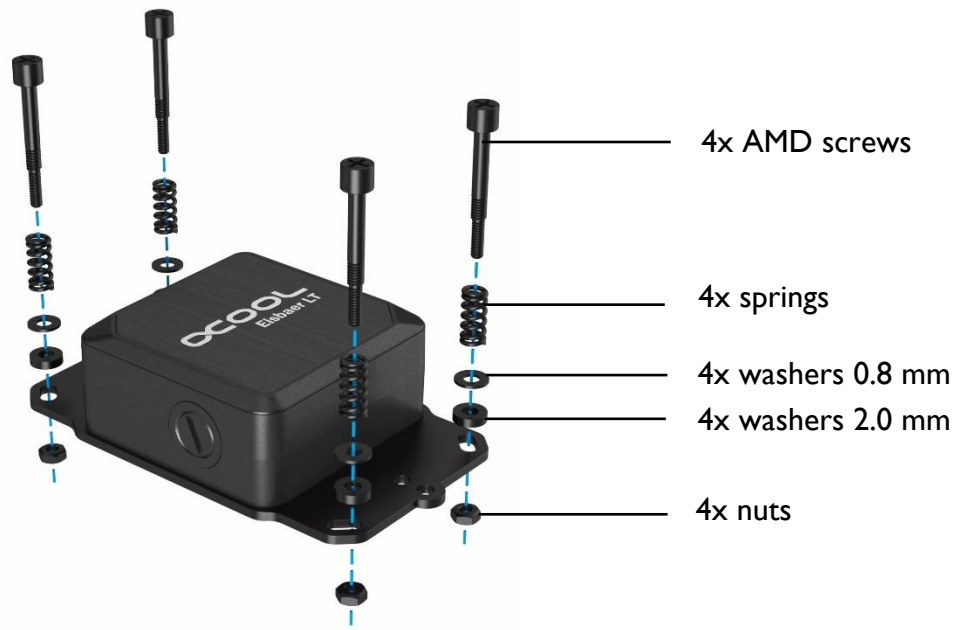

Mount the cooler – using the backplate (included with the motherboard) – onto the socket.

Hand-tighten screws crosswise:

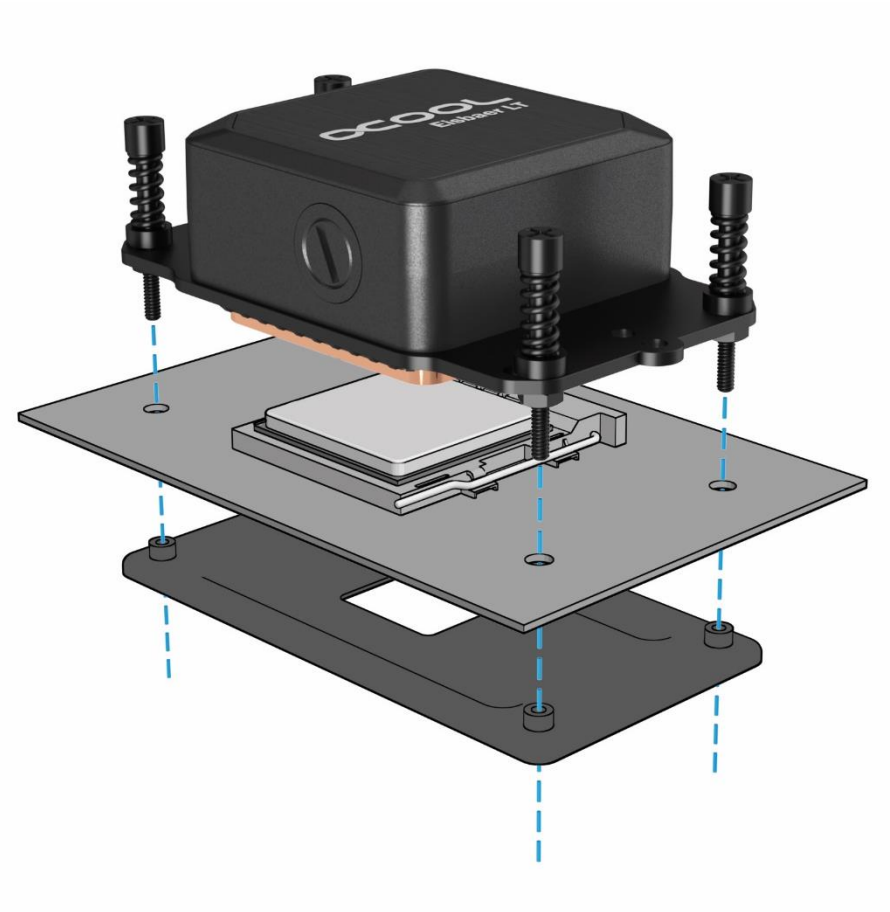

Do not use tools.

Tighten only by hand!

RADIATOR MOUNTING

1. Choose suitable place in your case
2. Mount the radiator with M3 screws

The direction of the fans can be selected individually. We recommend to mount the fan so that they blow out of the case. Make sure the fans blow in the same direction in Push&Pull mode.

The radiator should be installed above the cooler. This ensures, no air bubbles accumulate in the system, which can cause a loud running noise.

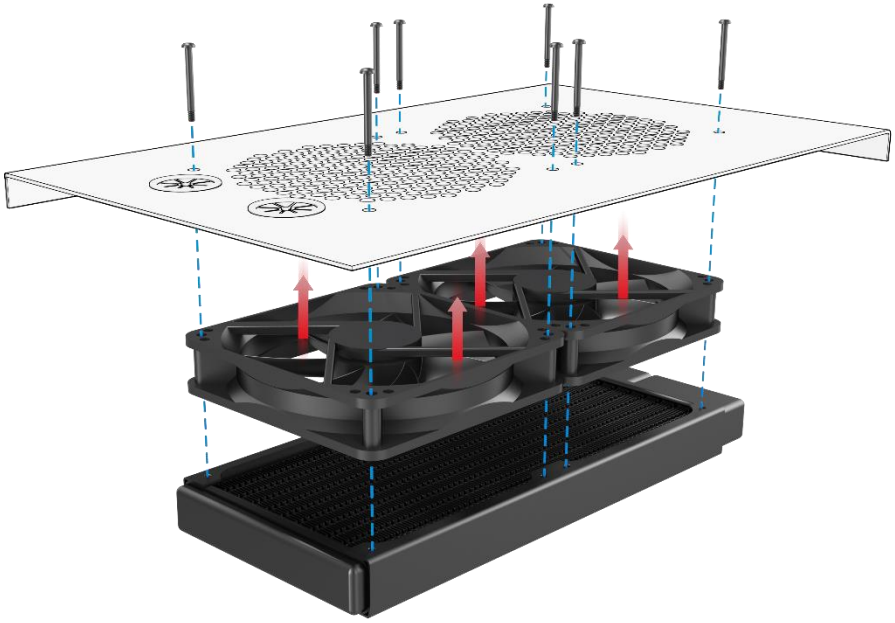

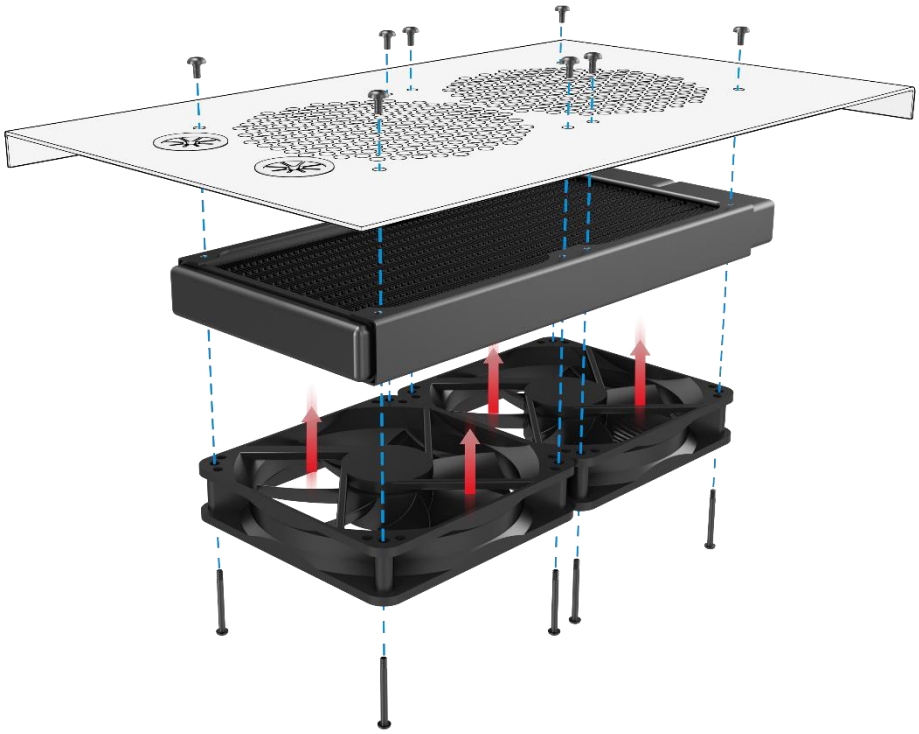

CONNECTING FANS & PUMP

Connect fans with PMW adapter:

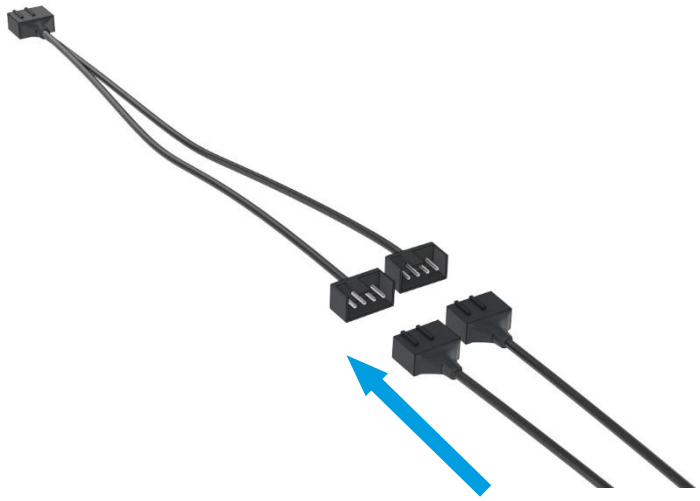

Connect the fan + pump to mainboard:

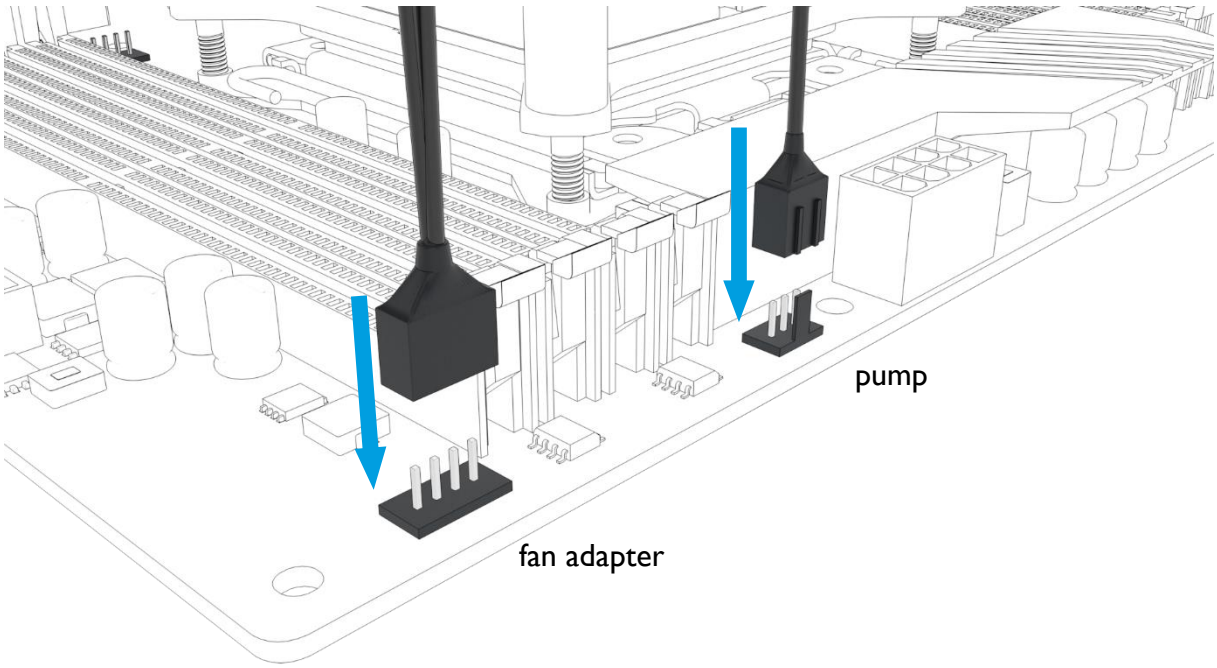

LAUNCH THE SYSTEM

If your Eisbaer AiO is unusually loud during initial operation, tipping the entire PC case back and forth a little can help. The higher volume level of the pump occurs due to air bubbles in the closed system. These bubbles form during transport or due to movement during installation.
Double-check that the radiator is mounted above the water block. This setup helps deaerate the system.

After around 12 hours of operation any air in the system should be eliminated and the pump should run quietly as usual.

EXPANDING WITH EISWOLF AIO

1. Switch off the PC
2. Loosen the quick release connector (attention, 1-2 drops of water may leak)
3. Insert graphics card with Eiswolf cooler
4. Link Eisbaer outlet (red) with Eiswolf inlet (blue)
5. Connect the radiators to a closed circuit
    - Always combine red with blue quick release parts
6. Add liquid
    - Only use Alphacool Cape Kelvin Catcher (part no.: 18188) or pure distilled or osmosis filtered water for refilling. Using other liquids will void the manufacturer's warranty.

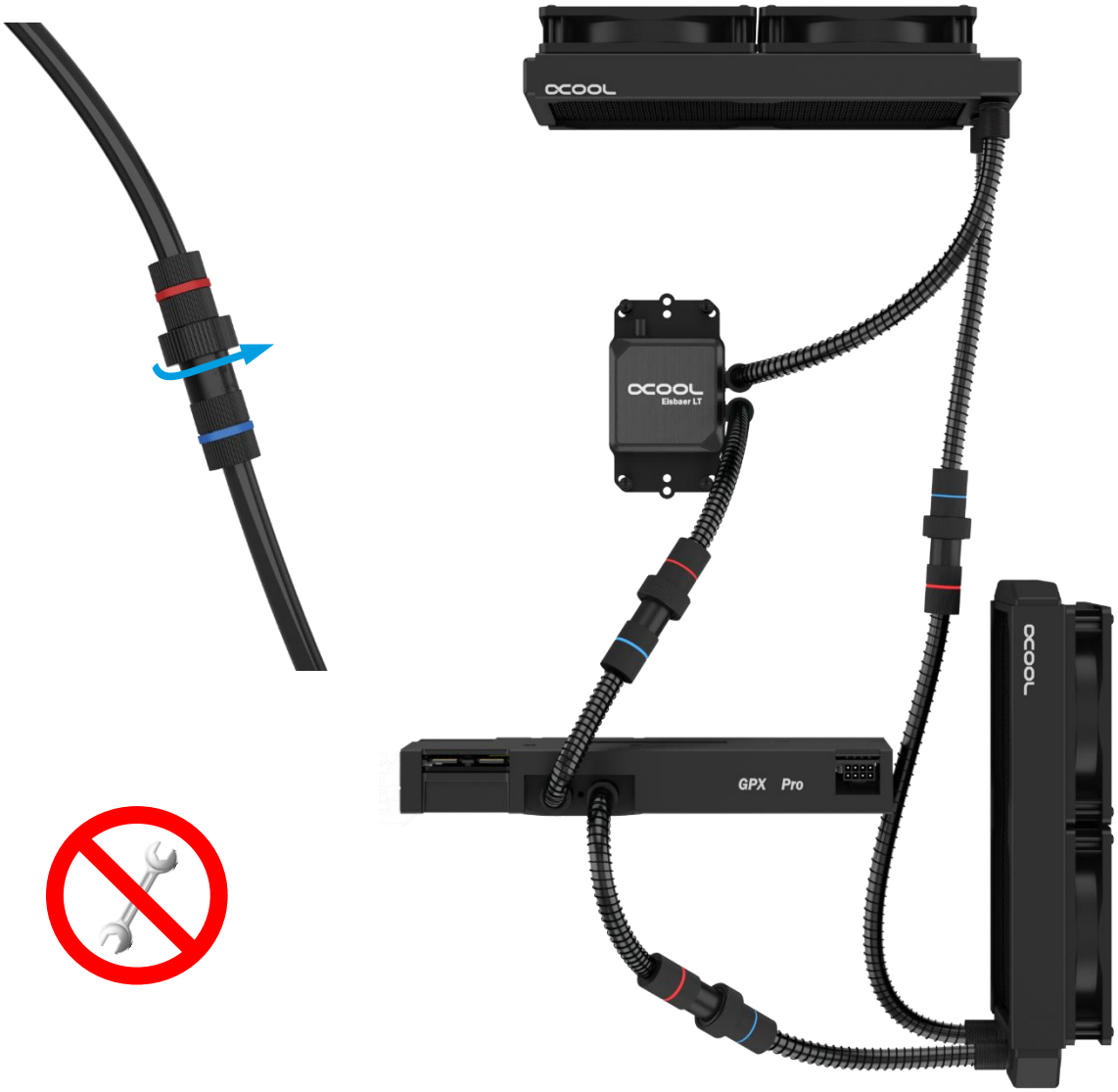

MORE EXPANDING POSSIBILITIES

All Eisbaer- Ready products are equipped with quick release connectors and can be combined easily.

Alphacool Eiswand 360 CPU

External Radiator with included reservoir and two pumps. Quick Connectors only included in the CPU bundle.

Eisbaer Ready Radiator

Available in several sizes.

Alphacool Eiswolf GPX Pro

Available in several versions for different card layouts.

FRANÇAIS

INSTRUCTIONS DE SECURITE

LISEZ LES INSTRUCTIONS DE SECURITE AVANT DE COMMENCER L'INSTALLATION.

• Ne convient pas aux enfants de moins de 6 ans (contient de petites pièces).
• N'allumez jamais le système sans un liquide de refroidissement. Les refroidisseurs sans liquide de refroidissement produisent des très grandes chaleurs. Il y a le risque de se brûler.
• Ne pas utiliser de liquide de refroidissement dans le refroidisseur peut détruire des composants de l'ordinateur. Assurez-vous que lors de l'allumage la pompe démarre. Les filetages en métal en connexion avec du plastique sont susceptible à s'abimer lors de l'utilisation excessif avec des outils. Des dommages et fissures crées ainsi et les fuites du liquide de refroidissement ne sont pas couvertes par la garantie !
• Utilisez uniquement des raccords avec des joints ! Il suffit de serres ces raccords à la main ! Dans des cas exceptionnels, l'utilisation des outils est clairement indiquée dans la notice!
• Assurez-vous du bon fonctionnement de votre matériel, ainsi que du système de refroidissement (étanchéité, pompes et ventilateurs). Si ne pas déjà fait. Vous minimisez ainsi l'effort lors de la recherche de sources d'erreurs possibles. ALPHACOOL INTERNATIONAL GMBH ne garantit pas les composants électroniques d'autres fabricants. L'installation du système de refroidissement est à votre propre risque.
• Les vis ne doivent pas être trop serrés. Si vous avez trop serré les vis, les boulons de fixation peuvent se desserrer. Le bloc de refroidissement sera mal installé dans ce cas.
• L'utilisation de raccords avec 8mm de filetage peut entrainer des réductions du débit.
• Nous recommandons un test d'étanchéité avant le montage / installation du refroidisseur. La pression de l'eau dans la circulation ne doit pas dépasser 0,8 bar.
• Assurez-vous que tous les composants à refroidir sont touchés par la pâte ou des pads thermiques.
• Veuillez utiliser que de l'eau déminéralisé ou ALPHACOOL CAPE KELVIN CATCHER dans votre circuit de refroidissement. Des dommages causés par des liquides inappropriés ne font dans aucun cas parti de la garantie.

Toute autre utilisation est considérée comme inappropriée et, par conséquent, dangereuse
Les composants de refroidissement d'ALPHACOOL INTERNATIONAL GMBH sont agréés pour le refroidissement de composants d´ordinateur d'ALPHACOOL. En cas d´ utilisation non conforme la garantie sera annulée.

Garantie
1. Des informations, dessins techniques, illustrations, données techniques, descriptions de poids, mesure et performance contenus dans les prospects, catalogues, circulaires, annonces ou la listes de prix, ont un caractère purement informatif. Nous ne portons aucune garantie en faveur de la justesse de ces informations. Concernant le type et volume de la livraison, seulement les informations contenues dans la commande et la confirmation de la commande sont décisives.

2. En cas de défaut couvert par la garantie vous êtes autorisés, en vertu des lois y correspondantes, de demander un remplacement, retracter du contrat ou demander une diminution du prix d´achat. La période de prescription de la garantie pour la marchandise livrée est fixée à deux ans, au cas où vous soyez consommateur (§13 du Code civil). Si vous êtes entrepreneur, la période de prescription sera fixée à seulement un an (§14 du Code civil).

3. La garantie est valable qu'avec la facture originale, le ticket de caisse ou une confirmation de garantie de la part d'ALPHACOOL INTERNATIONAL GMBH.

4. L´appréciation d´ALPHACOOL INTERNATIONAL GMBH déterminera l'action entreprise, soit de réparer ou remplacer le produit ou composant en défaut. Le produit ou composant remplacé (défectueux) passe dans la propriété d´ALPHACOOL INTERNATIONAL GMBH.

5. Tous les droits à la garantie sont effectués directement par ALPHACOOL INTERNATIONAL GMBH ou ses revendeurs délégués. Si la réparation est effectuée par une personne non autorisée ou mandatée, ALPHACOOL INTERNATIONAL GMBH ne participera pas aux dépenses et ne prendra aucune responsabilité, sauf si la réparation a été avant convenu avec ALPHACOOL INTERNATIONAL GMBH au préalable.

6. Tous les couts occasionnent par une éventuelle adaptation du produit, ne sont pas prises en charge par ALPHACOOL INTERNATIONAL GMBH.

7. Les points suivants ne sont pas comprises dans la garantie d'ALPHACOOL INTERNATIONAL GMBH:

7.1. Contrôles réguliers, maintenance et réparation ou le remplacement de pièces d´usage.

7.2. Mauvaise utilisation ou défauts par une installation incorrecte.

7.3. Dommages cause par orage, eau, feu, surtension, un cas de force majeure ou une guerre, raccordement défectueux au réseau, aération insuffisante ou défectueuse ou d´autres raisons, sur lesquels ALPHACOOL INTERNATIONAL GMBH n´a pas d´influence.

7.4. Dommages causés par le transport ou une emballage inadéquat.

8. Les droits de consommateur étant en vigueur dans le pays respectif, par exemple des demandes envers le vendeur, comme déposés dans le contrat de vente, ne sont pas touchés par cette notice de garantie d'ALPHACOOL INTERNATIONAL GMBH, leurs établissements et distributeurs ne portent pas responsabilité directe ou indirect des dommages ou des pertes jusqu´à ce que des définitions légales irréfutables se lui opposent.

9. ALPHACOOL INTERNATIONAL GMBH ne prend pas la garantie du fabricant des éléments et composants électroniques. L´assemblage du refroidisseur s´effectue à vos risques.

RoHS 2002/95/EC

Adressez-vous à une entreprise de traitement des déchets autorisée dans votre pays. Un traitement des déchets comme déchet domestique ou le débarrasse dans des institutions semblables pour la collection des déchets communaux sont illicites !

MATERIEL D'INSTALLATION

RADIATEUR & VENTILATEUR				
	M3x5 vis Le nombre est dépendant du produit acheté	M3x30 vis Le nombre est dépendant du produit acheté	Adapteur PWM La version est dépendant du produit acheté	
BLOC DE REFROIDISSEMENT PROCESSEUR				
	1x pâte thermique	4x ressorts	4x 0.8 mm rondelles	4x écrous
AMD				
	1x kit support	4x AMD vis	4x 2.0 mm rondelles	
INTEL				
	1x kit support	4x 115X vis	4x 2011/ -3 vis	1x plaque arrière

DÉTAILS TECHNIQUES

[Dimensions en mm]

BLOC DE REFROIDISSEMENT PROCESSEUR

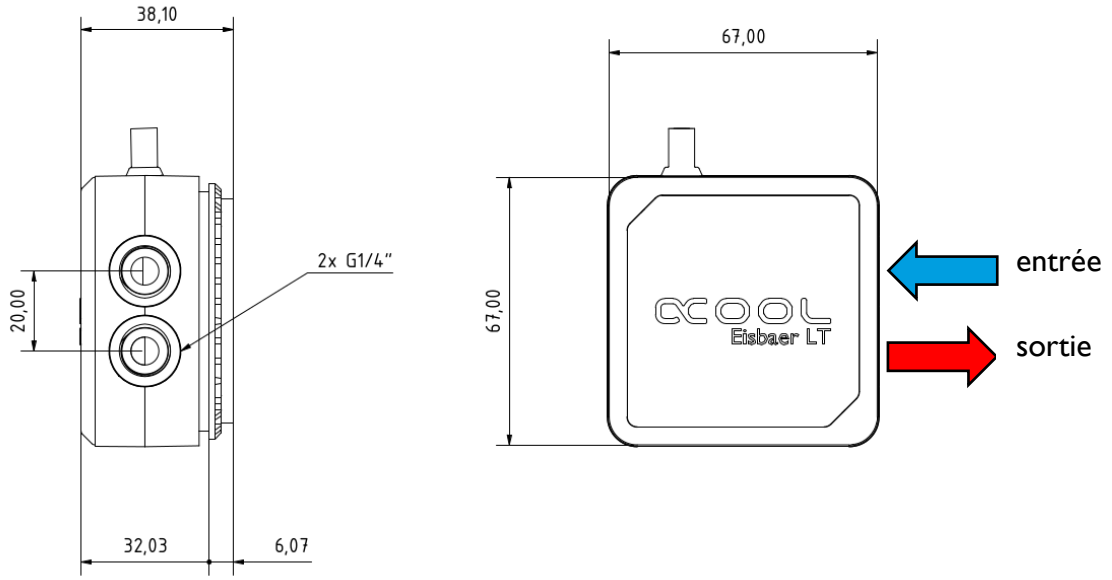

POMPE

DC-LT 2600 Ultra low noise Ceramic

Puissance consommée : 3.2 W
Tension : 7-13.5 V
Débit maximal : 72 l/h

Hauter de refoulement : 1 m
Connecteur d'alimentation : 3-Pin

120MM RADIATEUR

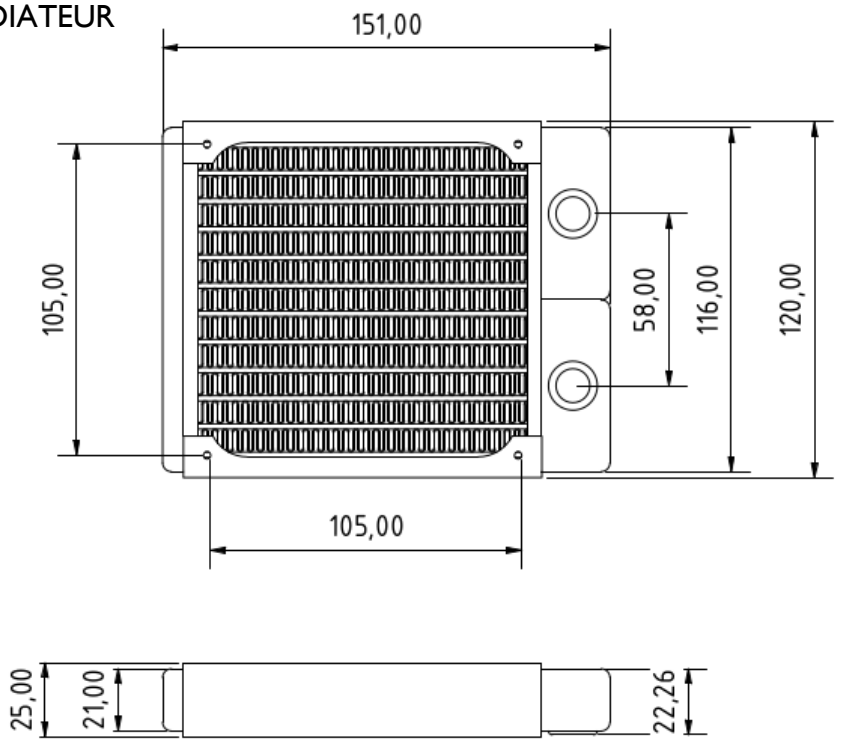

240MM RADIATEUR

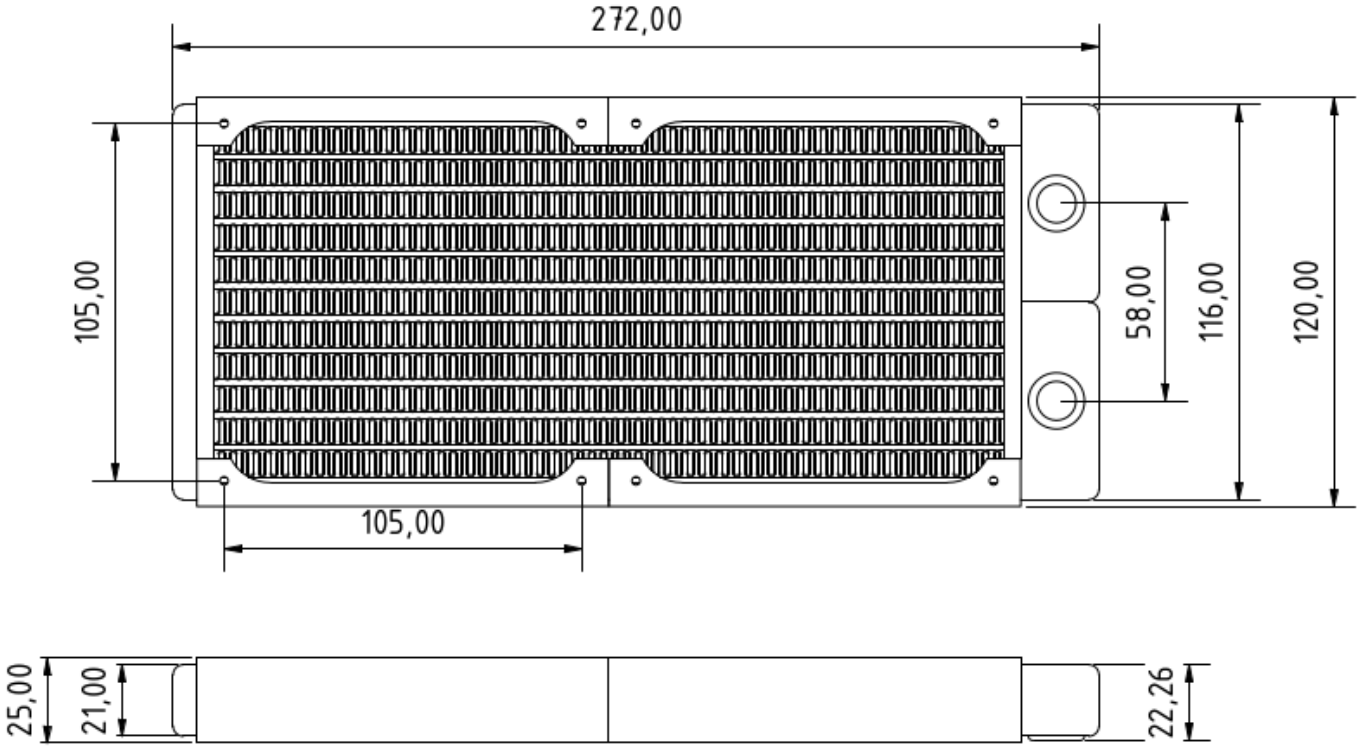

360MM RADIATEUR

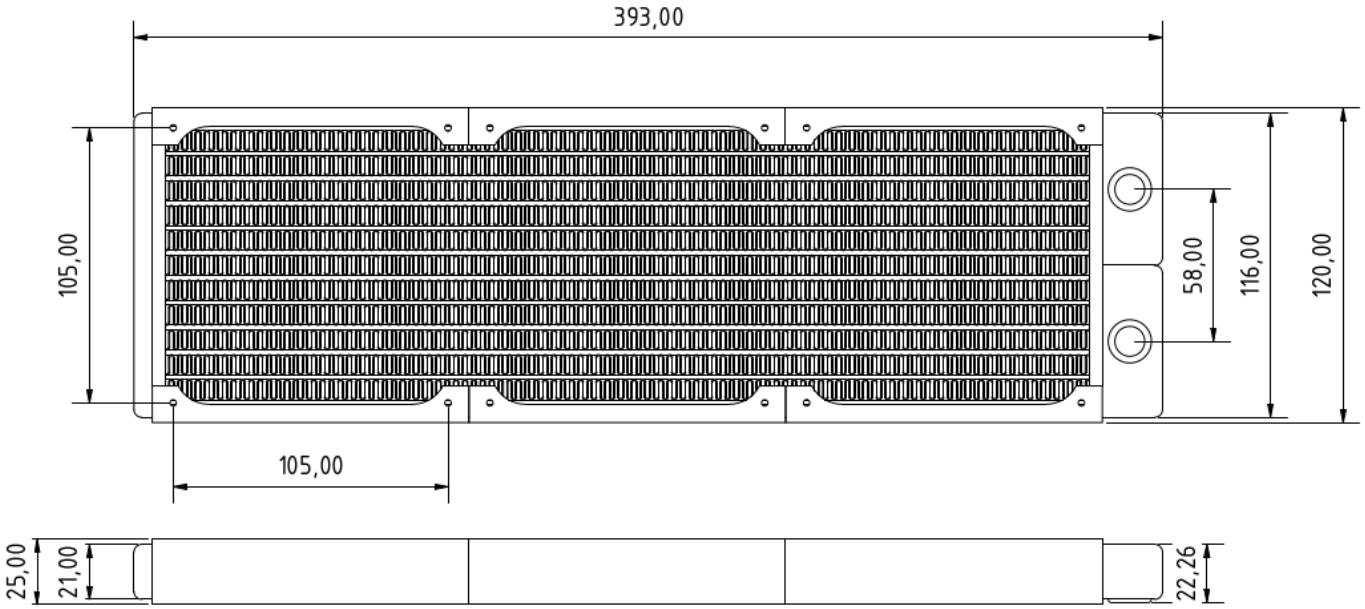

PRÉPARATION CPU

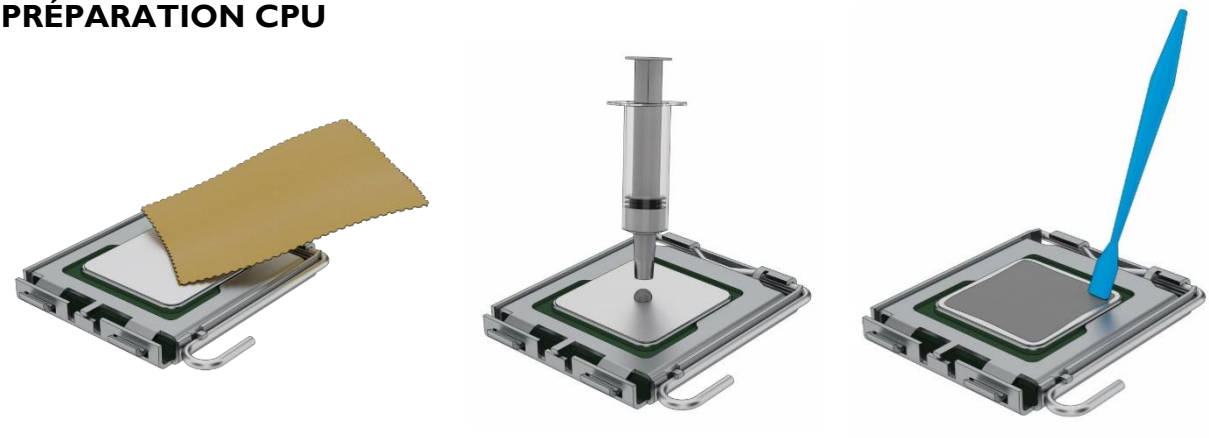

Après la désinstallation de l'ancien bloc de refroidissement, nettoyez d'abord les composants :

• Enlevez les résidus de pâte thermique du processeur.

• Servez-vous d'un tissu ou d'un coton-tige. L'alcool ménagère aide à nettoyer la pâte thermique sèche.

• Posez la pâte thermique à taille d'un petit pois sur le processeur.

• Etalez la pâte à l'aide d'un ruban en plastique ou d'un outil semblable afin d'obtenir une couche fine et homogène (<0.5mm épaisseur).

775 / 1156 / 1155 / 1150 / 1151 / 1366

Choisissez support et vis

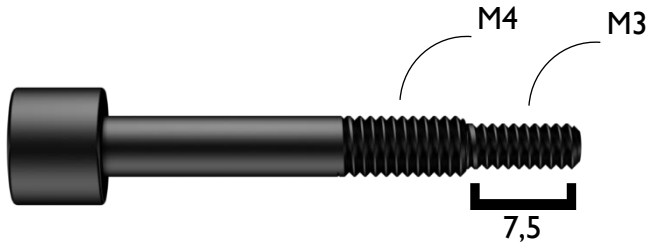

Assemblez support :

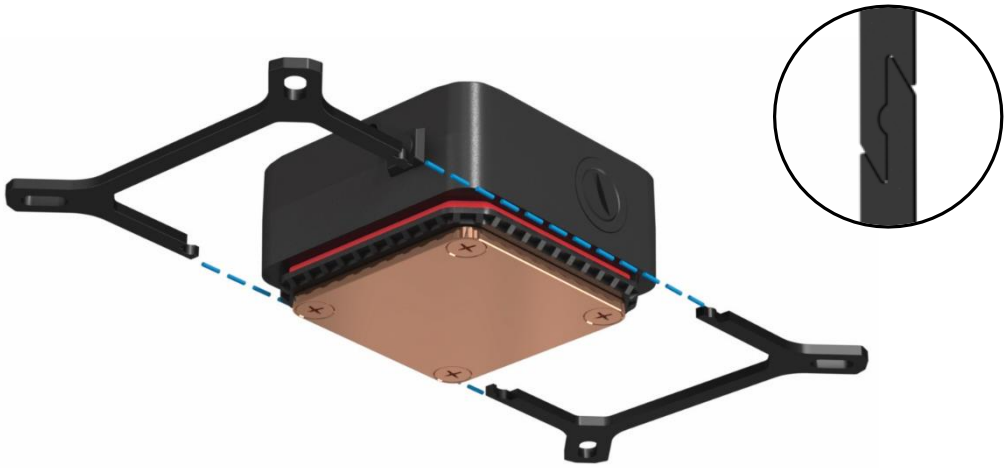

Enfilez ressorts et rondelles sur vis + fixez avec des écrous sur support :

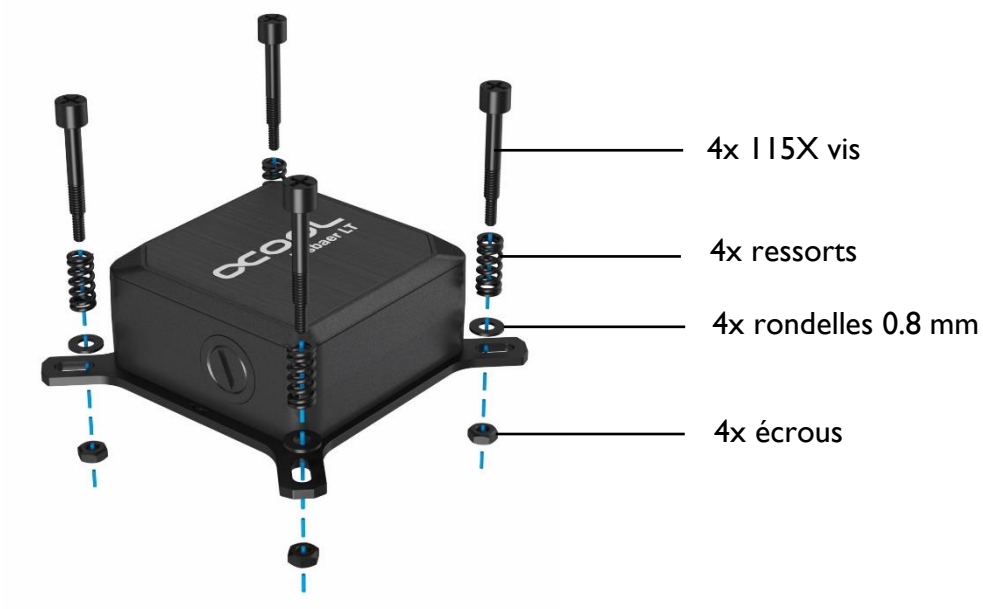

Installez refroidisseur à socket à l'aide de plaque arrière incluse.

Serrez les vis de manière croisé à la main :

N'utilisez pas d'outils !
Serrez qu'à la main !

2011 / 2011-3 / 2066

Choisissez support et vis

Assemblez support :

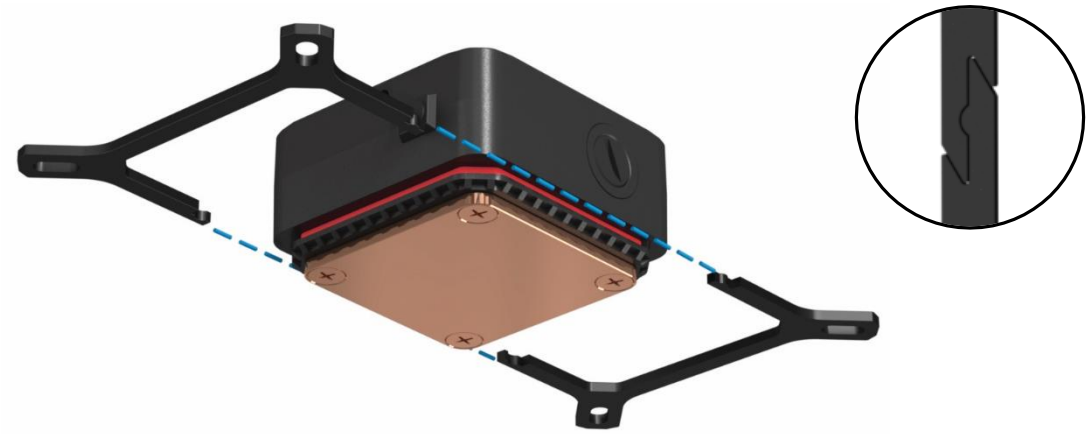

Enfilez ressorts et rondelles sur vis + fixez avec des écrous sur support :

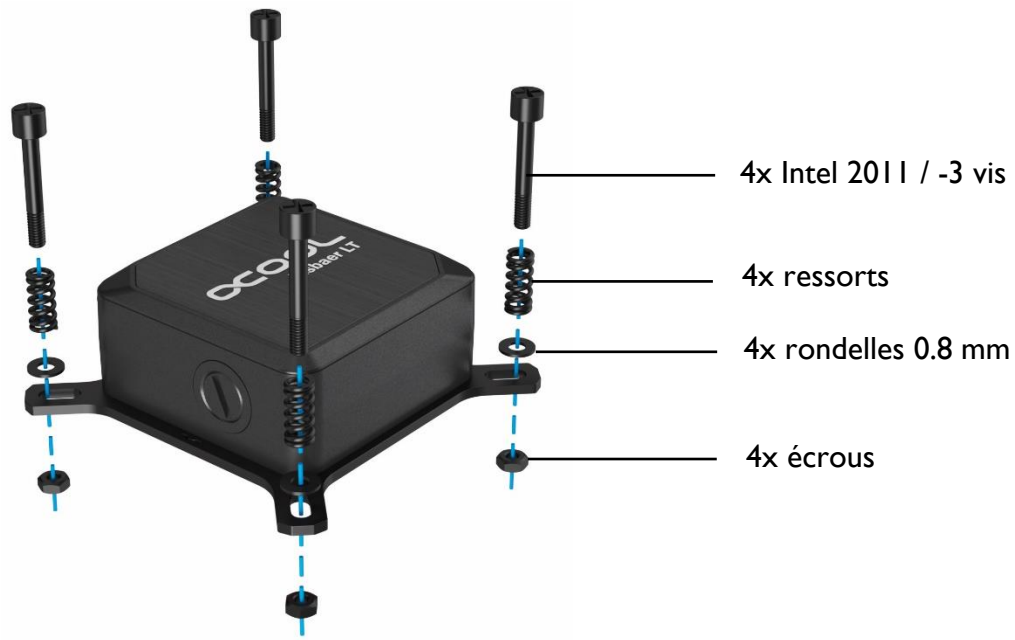

Installez refroidisseur à socket.

Serrez les vis de manière croisé à la main :

N'utilisez pas d'outils !
Serrez qu'à la main !

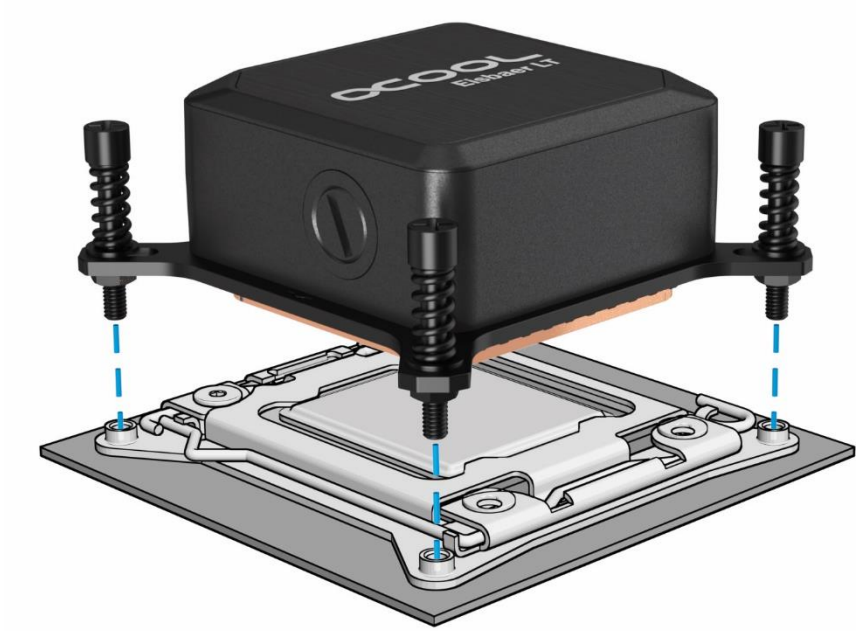

Remarque : Certaines cartes mères du Socket 2011 / - 3 n'ont pas de trous traversants dans la zone de socket. Dans ce cas, ne pas serrer les vis de plus de 4 mm.

AM2 / AM2+ / AM3 / AM3+ / FM1 / FM2 / FM2+ / C32 / G34

Choisissez support et vis

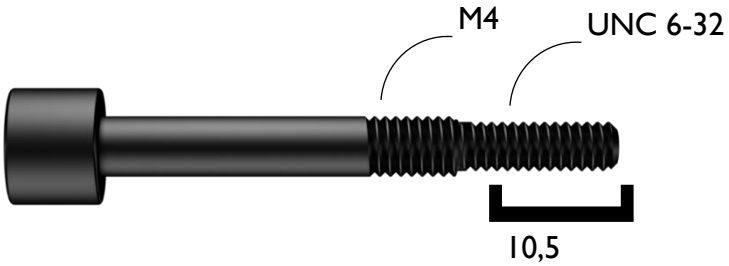

Assemblez support :

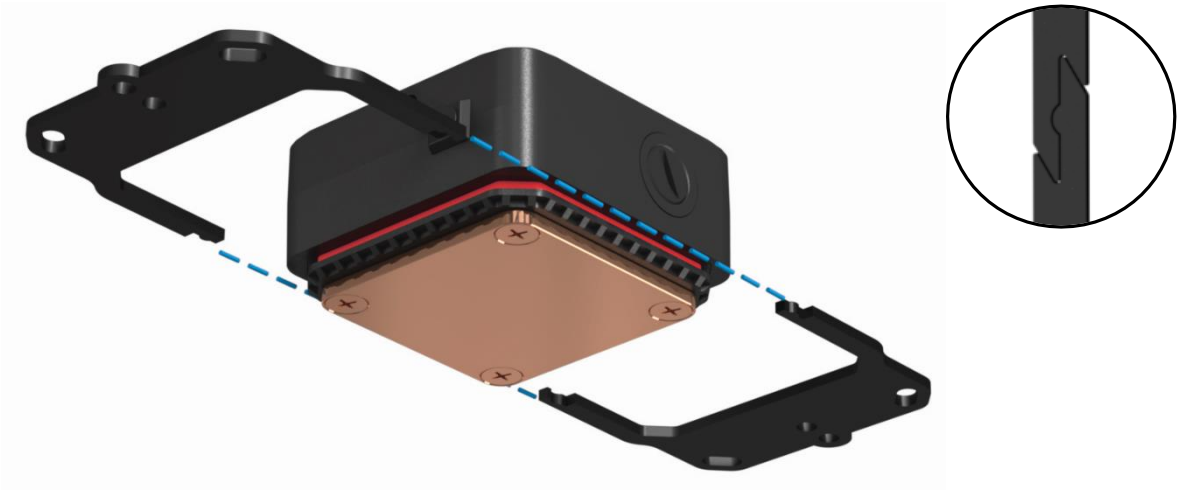

Enfilez ressorts et rondelles sur vis + fixez avec des écrous sur support :

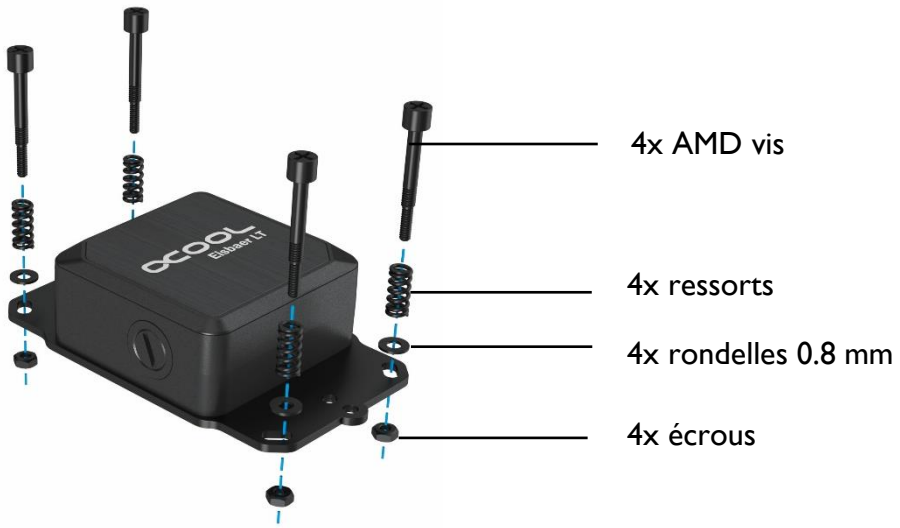

Installez refroidisseur à socket à l'aide de plaque arrière (incluse avec la carte mère).

Serrez les vis de manière croisé à la main :

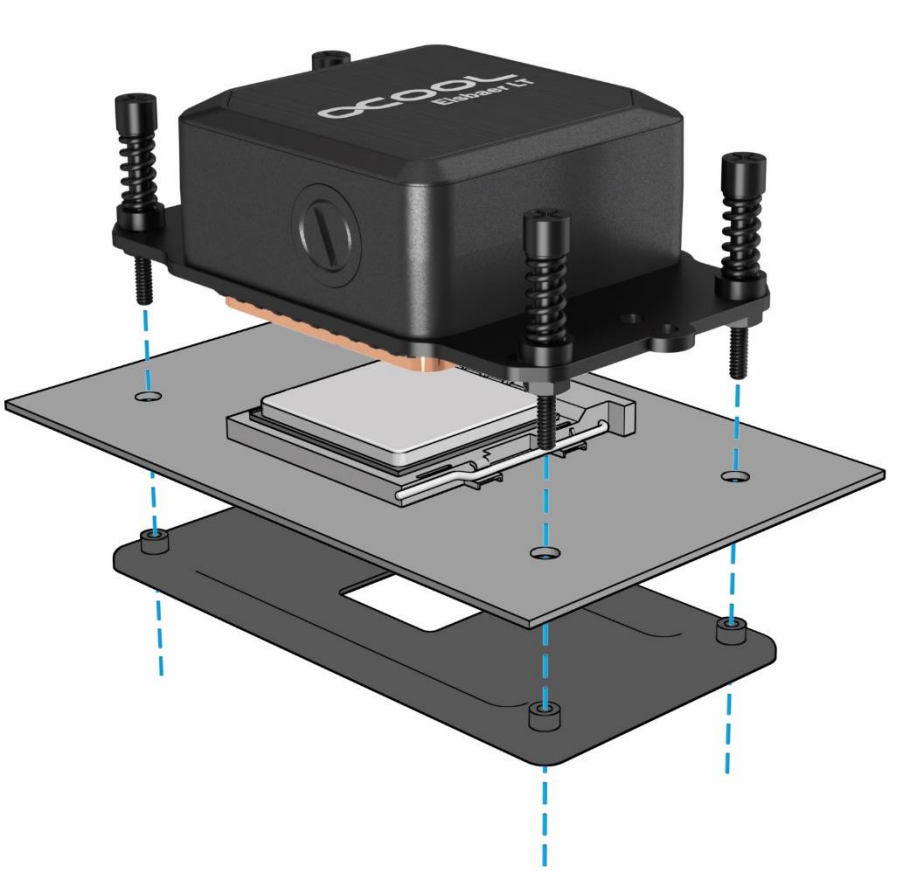

N'utilisez pas d'outils !
Serrez qu'à la main !

AM4 [RYZEN]

Choisissez support et vis

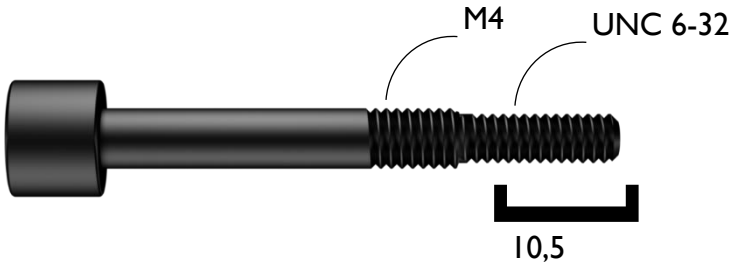

Assemblez support :

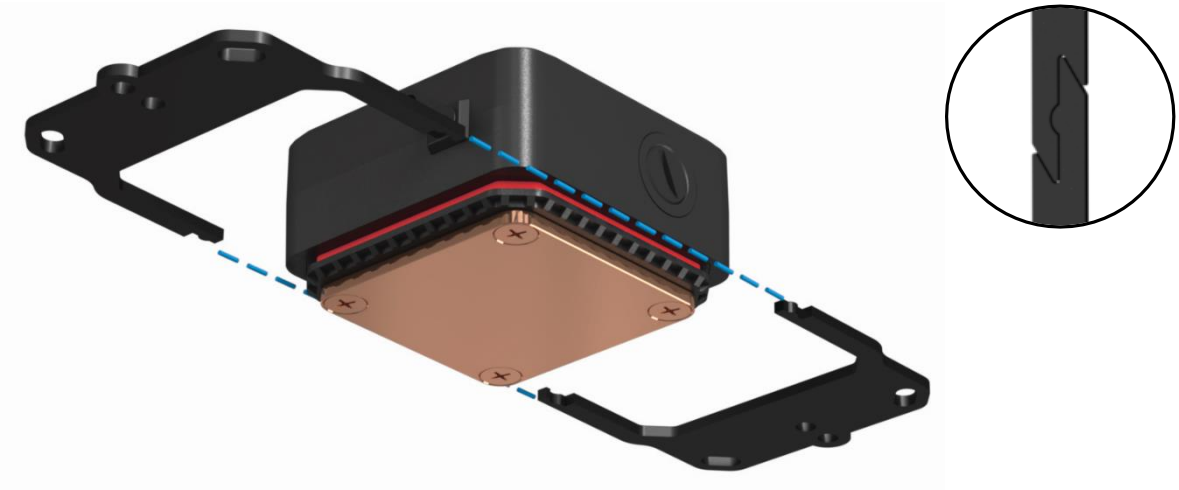

Enfilez ressorts et deux rondelles différentes sur vis + fixez avec des écrous sur support :

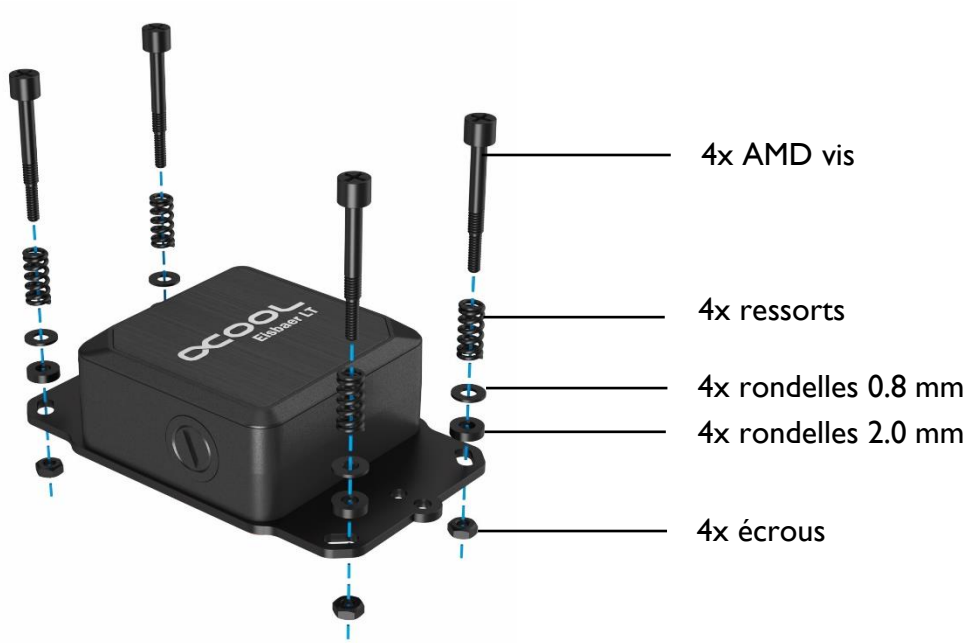

Installez refroidisseur à socket à l'aide de plaque arrière (incluse avec la carte mère).

Serrez les vis de manière croisé à la main :

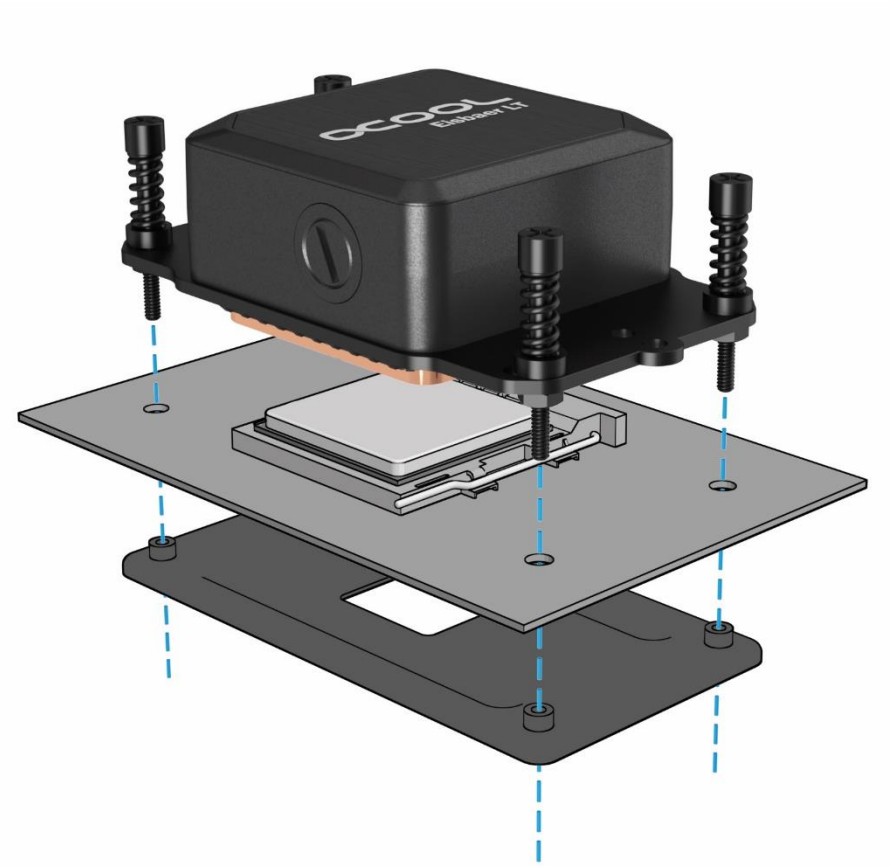

N'utilisez pas d'outils !
Serrez qu'à la main !

MONTAGE DE RADIATEUR

1. Sélectionnez ouverture appropriée dans le boîtier
2. Installez le radiateur avec des vis M3

L‘orientation des ventilateurs peut être sélectionné individuellement. Nous vous recommandons de monter le ventilateur de sorte qu‘ils soufflent au dehors. Assurez-vous que les ventilateurs soufflent dans la même direction durant l‘opération du Push&Pull.

Le radiateur doit être installé au-dessus du refroidisseur. Cela garantit qu‘aucune bulle d‘air ne s‘accumule dans le système, qui peut provoquer un fort bruit de course.

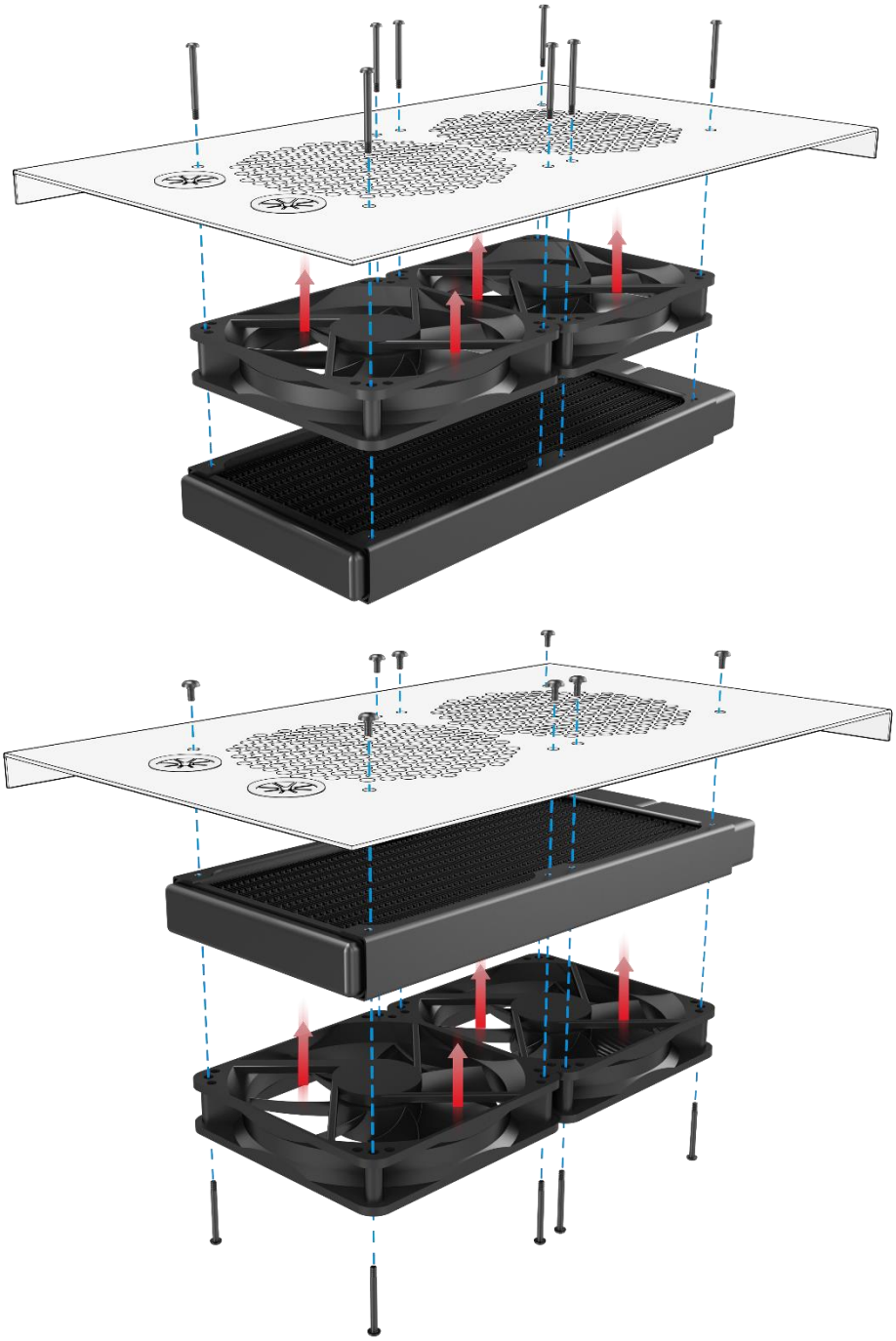

BRANCHER VENTIATEUR & POMPE

Connectez les fans avec adaptateur PWM :

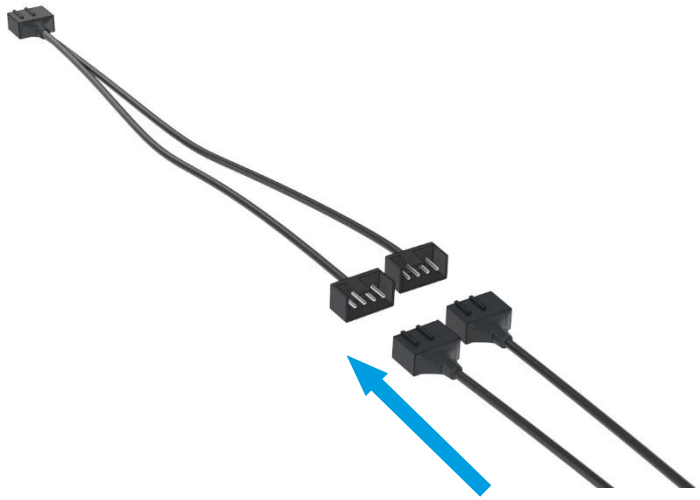

Connectez les ventilateurs + pompe à mainboard :

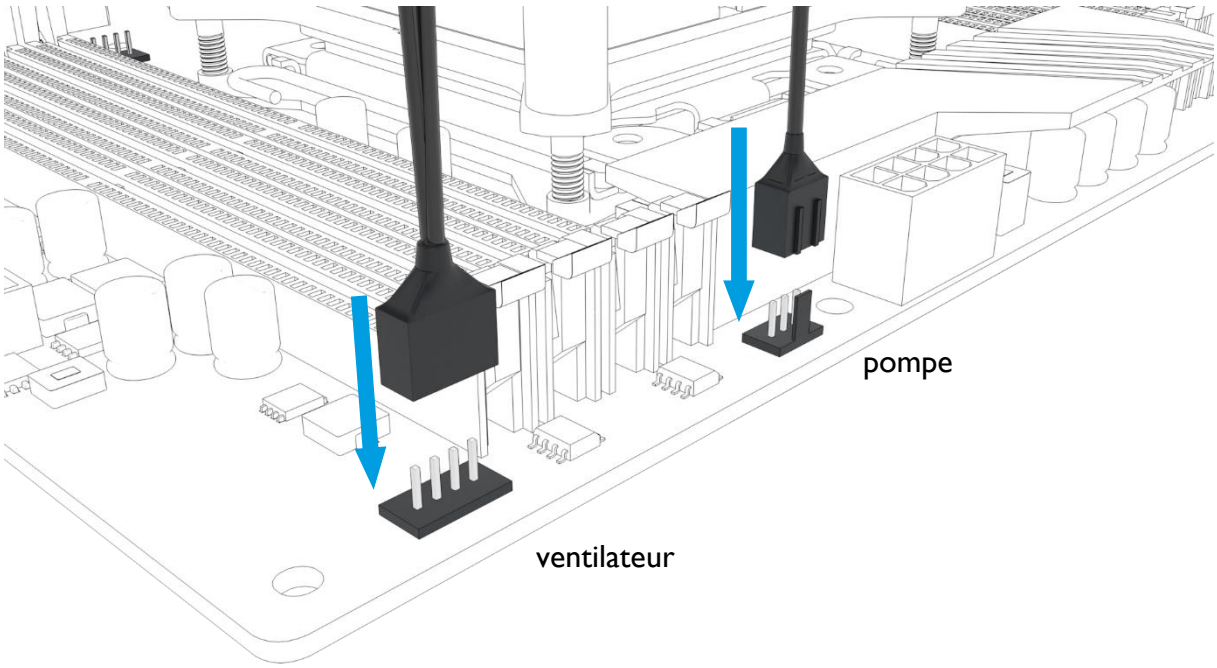

MISE EN SERVICE

Si votre Eisbaer tout-en-un est anormalement bruyant il peut aider de basculer le boîtier du PC légèrement en avant et arrière. Le bruit est dû aux petites bulles d'air dans le système. Ces bulles sont dues aux mouvements lors de l'envoi et de l'installation.
Vérifiez encore une fois que le radiateur soit bien installé au-dessus du bloc de refroidissement. Ce type d'installation aide à l'évacuation d'air.

Après 12h de marche tout l'air devrait être parti et la pompe devrait tourner silencieusement.

EXPANSION AVEC EISWOLF AIO

1. Arrêtez l'ordinateur
2. Desserrez verrouillage rapide (attention, 1-2 gouttes d'eau peuvent fuite)
3. Insérez carte graphique avec Eiswolf refroidisseur
4. Combinez Eisbaer sortie (rouge) avec entrée Eiswolf (bleu)
5. Raccordez les radiateurs à un circuit fermé
    - Toujours combinez le rouge avec les parties bleues de dégagement rapide
6. Ajoutez du liquide
    - Utilisez uniquement Alphacool Cape Kelvin Catcher (article n° : 18188) ou de l'eau pure distillée ou osmosée pour le remplissage. L'utilisation d'autres liquides annule la garantie du fabricant.

PLUS DE POSSIBILITES D'EXPANSION

Tous les produits Eisbaer-Ready sont équipés de raccords rapide et peuvent être combinés facilement.

Alphacool Eiswand 360 CPU

Radiateur externe avec réservoir inclus et deux pompes.
Connecteurs rapides uniquement incluses dans le CPU bundle.

Eisbaer Ready Radiateur

Disponible en plusieurs tailles.

Alphacool Eiswolf GPX Pro

Disponible en plusieurs versions pour différents formats de cartes.

РУССКИЙ

УКАЗАНИЯ ПО БЕЗОПАСНОСТИ

ПЕРЕД НАЧАЛОМ УСТАНОВКИ ОЗНАКОМЬТЕСЬ С ИНСТРУКЦИЯМИ ПО БЕЗОПАСНОСТИ.

Не для детей младше 6 лет (содержит глотаемые мелкие детали).
• Не эксплуатируйте какие-либо компоненты системы охлаждения, не убедившись в том, что охлаждающая жидкость проходит через систему охлаждения. Охладители, не работающие с охлаждающей жидкостью, могут сильно нагреваться. Существует опасность ожогов.
• Охладители, не оснащенные охлаждающей жидкостью, могут повредить оборудование компьютера. Всегда следите за тем, чтобы насос начал работать при включенном оборудовании.
• Обратите внимание, что для затягивание соединений запрещается использовать такие инструменты, как гаечные ключи, клещи и т.п.! Все пластиковые изделия или металлические резьбовые соединения, соединенные с пластиковыми деталями могут быстро перегрузка. На трещины или другие повреждения, вызванные этим, а также на повреждения вызванные утечкой охлаждающей жидкости, гарантия не распространяется!
• Используйте только соединения с уплотнительным кольцом! Достаточно полностью затянуть вручную с уплотнительным кольцом! В исключительных случаях в инструкции будет четко указано, как пользоваться инструментами!
• Убедитесь в работоспособности Вашего оборудования, а также системы охлаждения (герметичность, работа насоса и вентилятора), если это еще не сделано. Таким образом, вы минимизируете поиск возможных источников ошибок. ALPHACOOL INTERNATIONAL GMBH не берет на себя гарантию производителя электронных деталей и компонентов. Монтаж системы охлаждения выполняется на свой СТРАХ И РИСК.
• Винты не должны затягиваться слишком сильно. Если вы слишком сильно затянули винты, могут ослабнуть крепежная резьба, и охладитель будет неравномерно закреплен.
• Соединения с резьбой длиной 8 мм могут привести к минимизации протока.
• Перед монтажом / установкой радиатора рекомендуется провести испытание на герметичность. Давление воды в контуре водяного охлаждения не должно превышать 0,8 бар.
• Убедитесь, что охладитель соприкасается со всеми охлаждаемыми компонентами с помощью теплопроводящей пасты и/или теплопроводящих прокладок.
• Используйте только дистиллированную воду или ALPHACOOL CAPE KELVIN CATCHER в системе охлаждения. Повреждения, вызванные использованием неподходящей охлаждающей жидкости, не гарантированы!

НАДЛЕЖАЩАЯ РАБОТА
Компоненты охлаждения ALPHACOOL INTERNATIONAL GMBH допушены для охлаждения компьютерных компонентов ALPHACOOL. Гарантия теряет силу в случае использования не по назначению.

ГАРАНТИЯ
1. Информация, чертежи, иллюстрации, технические данные, описания массы, размеров и рабочих характеристик, содержащиеся в брошюрах, каталогах, циркулярах, рекламе или прайс-листах, приводятся исключительно в информативних целях. ALPHACOOL INTERNATIONAL GMBH не несёт ответственности за правильность этих данных. Что касается вида и объема поставки, то решающее значение имеет только информация содержащаяся в заказе и подтверждении заказа.

2. При наличии гарантийных дефектов Вы имеете право в рамках законодательной ситуации потребовать расторжения договора или снижения закупочной цены. Срок для предъявления претензий по гарантии на поставленный товар составляет два года с момента получения товара если Вы являетесь потребителем (§ 13 BGB). Если вы являетесь предпринимателем (§ 14 BGB), срок составляет всего один год.

3. Гарантийные претензии действительны только в отношении оригиналного счета-фактуры, товарного чека или подтверждения гарантийной претензии со стороны компании ALPHACOOL INTERNATIONAL GMBH.

4. Компания ALPHACOOL INTERNATIONAL GMBH может по своему усмотрению отремонтировать или заменить дефектное продукты или неисправные компоненты. Замененный продукт или компонент становится собственностью компании ALPHACOOL INTERNATIONAL GMBH.

5. Все претензии по гарантии выполняются фирмой ALPHACOOL INTERNATIONAL GMBH или авторизованными специализированными дилерами. Компания ALPHACOOL INTERNATIONAL GMBH не берет на себя никаких расходов или ответственности, если ремонт выполненный неуполномоченным или уполномоченным лицом, если только ремонт не был предварительно согласован с ALPHACOOL INTERNATIONAL GMBH.

6. Компания ALPHACOOL INTERNATIONAL GMBH не несёт никаких расходов, связанных с переоборудованием изделий.

7. Гарантия компании ALPHACOOL INTERNATIONAL GMBH не распространяется на следующие пункты:

7.1. регулярные контроль, технического обслуживания и ремонт или замена быстроизнашивающихся деталей.

7.2. неправильная эксплуатация или неисправности из-за неправильного монтажа.

7.3 Повреждения, вызванные штормом, водой, пожаром, перенапряжением, форс-мажорными обстоятельствами или войной, неправильным подключением к сети, недостаточной или неправильной вентиляцией или другими причинами вне контроля ALPHACOOL INTERNATIONAL GMBH.

7.4. Повреждения, вызванные транспортировкой или неправильной упаковкой.

8. Настоящая гарантийная декларация не затрагивает права потребителя действующие в соответствующей стране, например предусмотренные договором купли-продажи претензии к продавцу. ALPHACOOL INTERNATIONAL GMBH, её дочерние компании и дистрибьюторы не несут ответственности за прямой или косвенный ущерб или убытки, если иное не предусмотрено обязательными положениями законодательства.

9. Компания ALPHACOOL INTERNATIONAL GMBH не берет на себя гарантию производителя электронных компонентов и деталей. Монтаж радиатора выполняется на свой собственный СТРАХ И РИСК.

RoHS 2002/95/EC

Свяжитесь с уполномоченной компанией по утилизации отходов в вашей стране. Утилизация с бытовыми отходами (несортированными отходами) или аналогичными объектами для сбора бытовых отходов не допускается.

АКСЕССУАРЫ МОНТАЖА

РАДИАТОР & ВЕНТИЛЯТОР				
	Винты M3x5 Число варьируется в зависимости от приобретенного продукта	Винты M3x30 Число варьируется в зависимости от приобретенного продукта	Адаптер PWM Версия зависит от приобретенного продукта	
ОХЛАДИТЕЛЬ CPU				
	1x шприц с термопастой	4x нажимные пружины	4x 0.8 мм подкладные шайбы	4x гайки
AMD				
	1x монтажный набор	4x винты AMD	4x 2.0 мм подкладные шайбы	
INTEL				
	1x монтажный набор	4x винты 115X	4x винты 2011/ -3	1x пластина

ТЕХНИЧЕСКИЕ ДАННЫЕ

[размеры в мм]

ОХЛАДИТЕЛЬ CPU

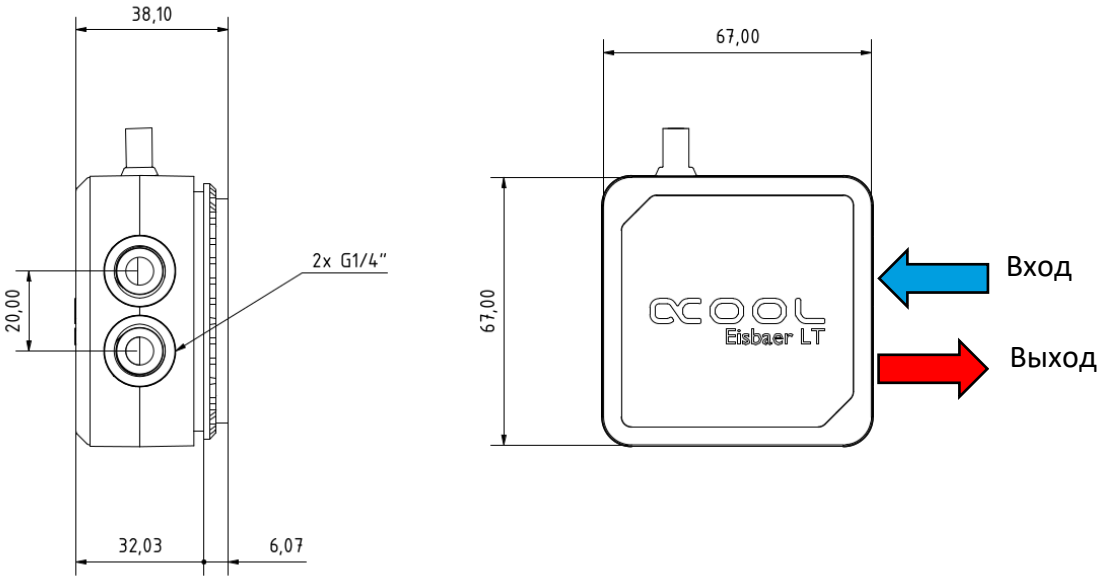

ПОМПА

DC-LT 2600 Ultra Low Noise Ceramic

Потребляемая мощность: 3,2 ватт
Макс. напор: 1 метр
Рабочее напряжение помпы: 7-13,5 вольт
Подключение: 3-pin
Максимальная скорость потока: 72 л/ч

120MM РАДИАТОР

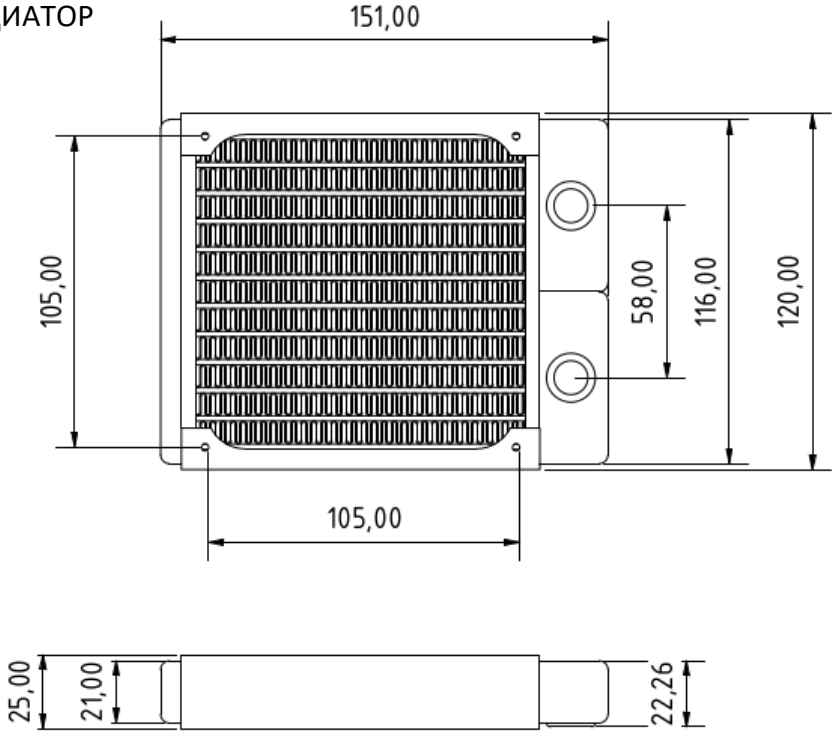

240MM РАДИАТОР

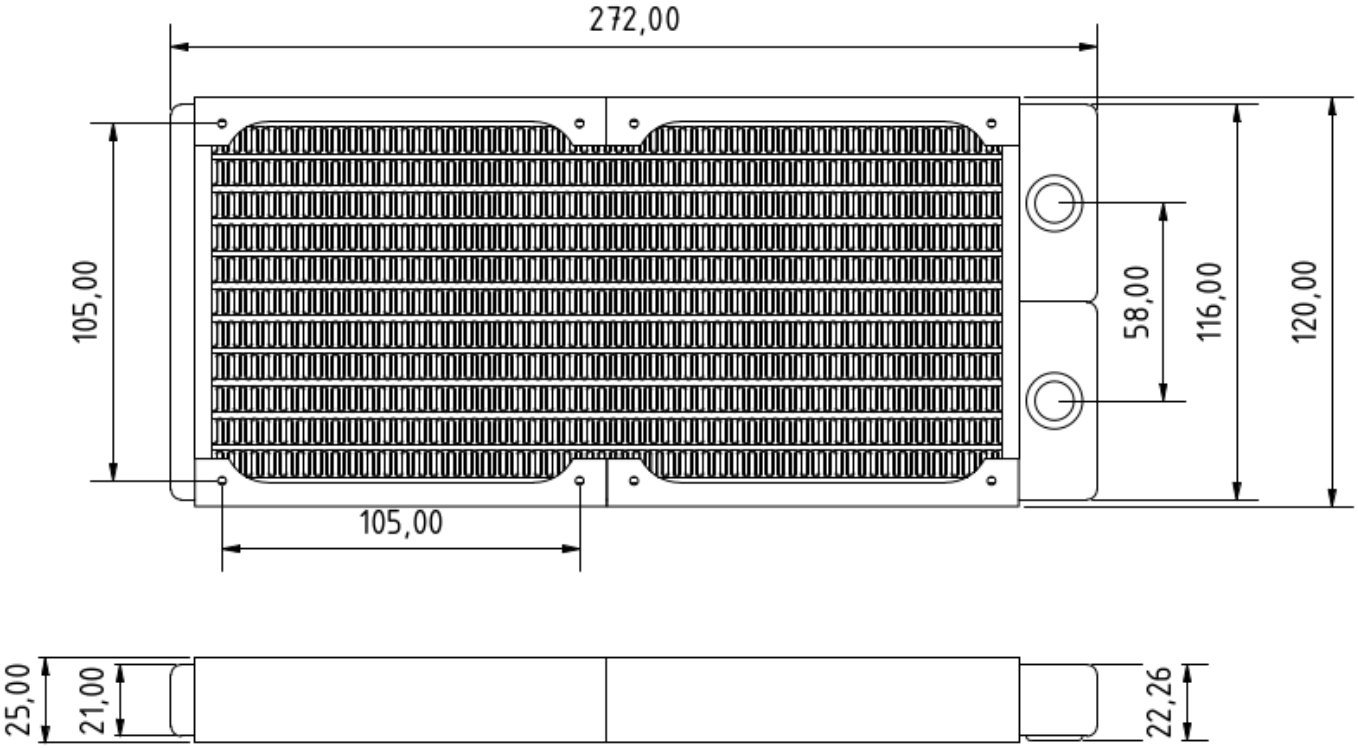

360MM РАДИАТОР

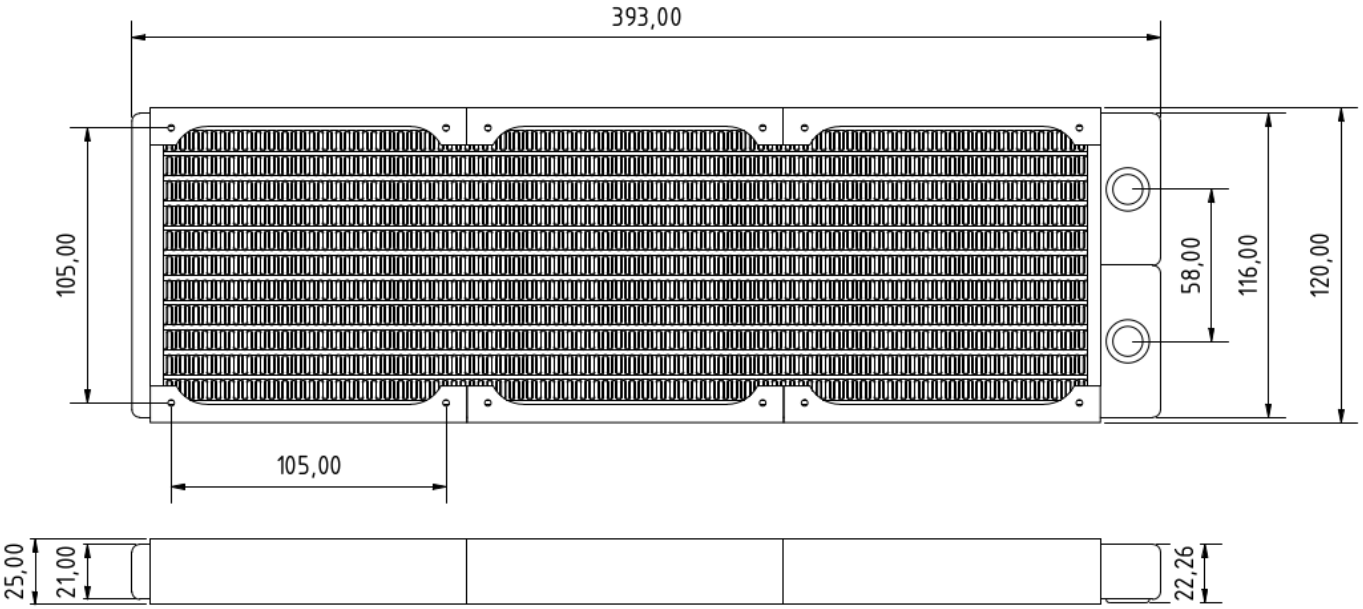

ПОДГОТОВКА CPU

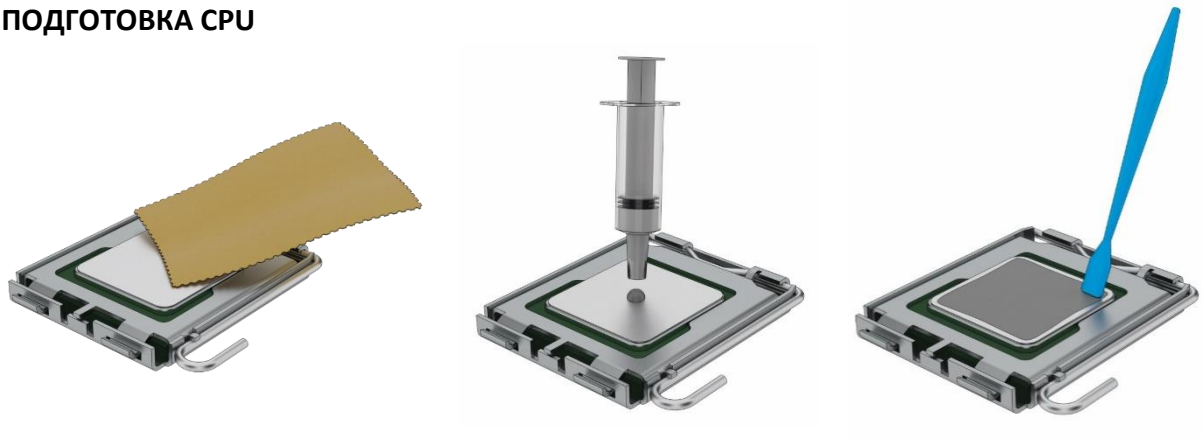

После демонтажа старого водоблока сначала очистите поверхность:

• Удалите остатки теплоносителя с CPU.
• Используйте ткань или ватные палочки для помощи. Спирт также может быть использован для удаления высушенной теплопроводящей пасты.
• Нанесите на CPU заплатку размером с горошину с теплопроводящей пасты.
• Разложите пасту с помощью пластиковой полосы или аналогичного материала так чтобы образовался ровный, тонкий слой (толщина слоя < 0,5 мм).

775 / 1156 / 1155 / 1150 / 1151 / 1366

Выберите подходящий набор + винты

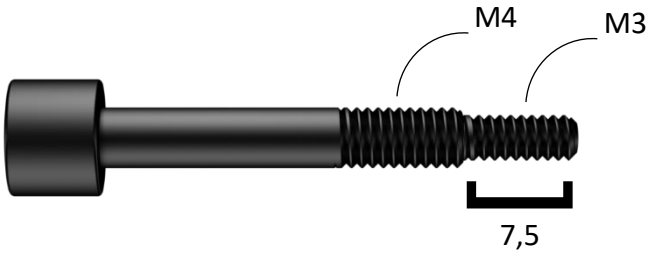

Сначала сложите набор:

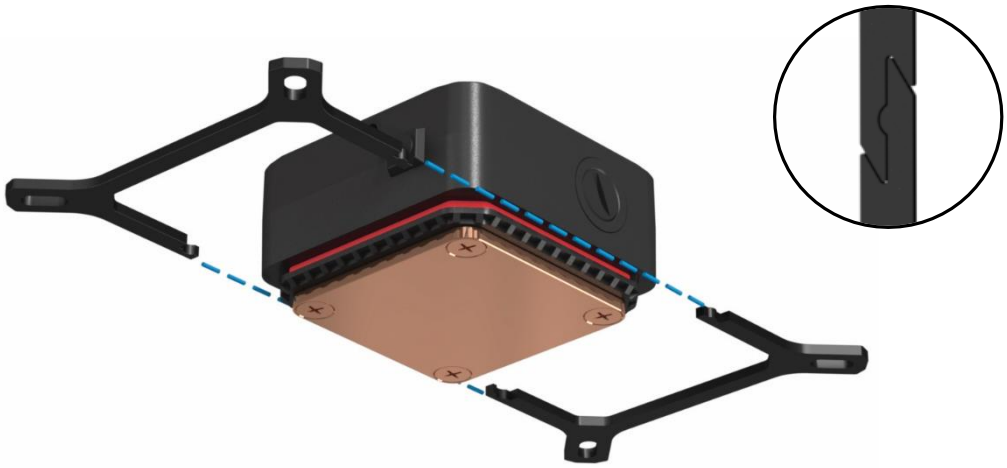

На втором этапе прикрепите пружины и шайбы к винтам и закрепите их с помощью гаек на наборе:

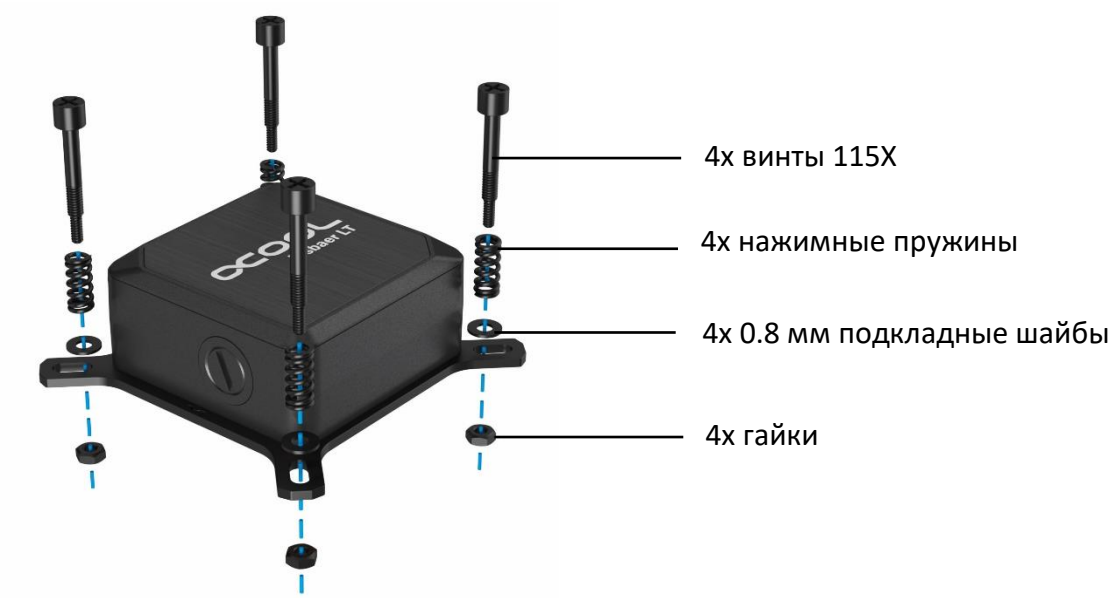

Закрепите охладитель с помощью прилагаемой пластины на сокете:

Затягивайте винты крест-накрест от руки:

Не используйте инструменты.
Только руками затяните!

2011 / 2011-3 / 2066

Выберите подходящий набор + винты

Сначала сложите набор:

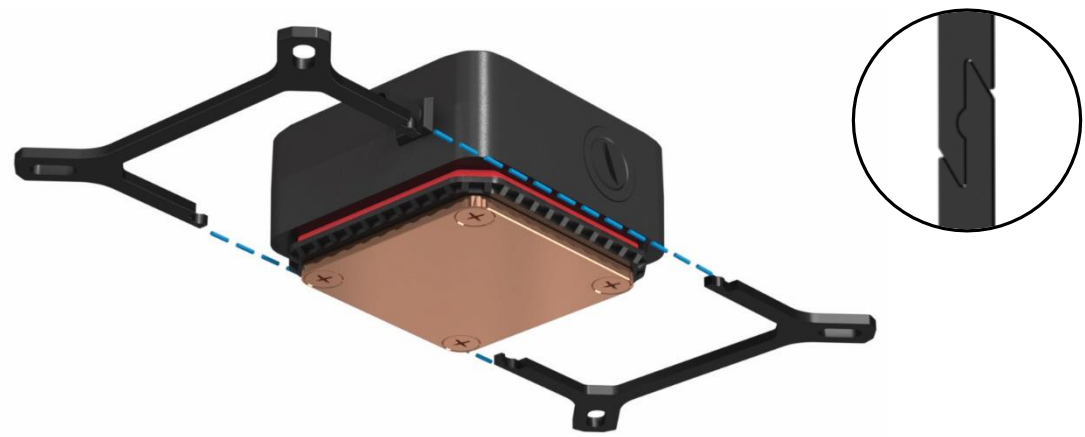

На втором этапе прикрепите пружины и шайбы к винтам и закрепите их с помощью гаек на наборе:

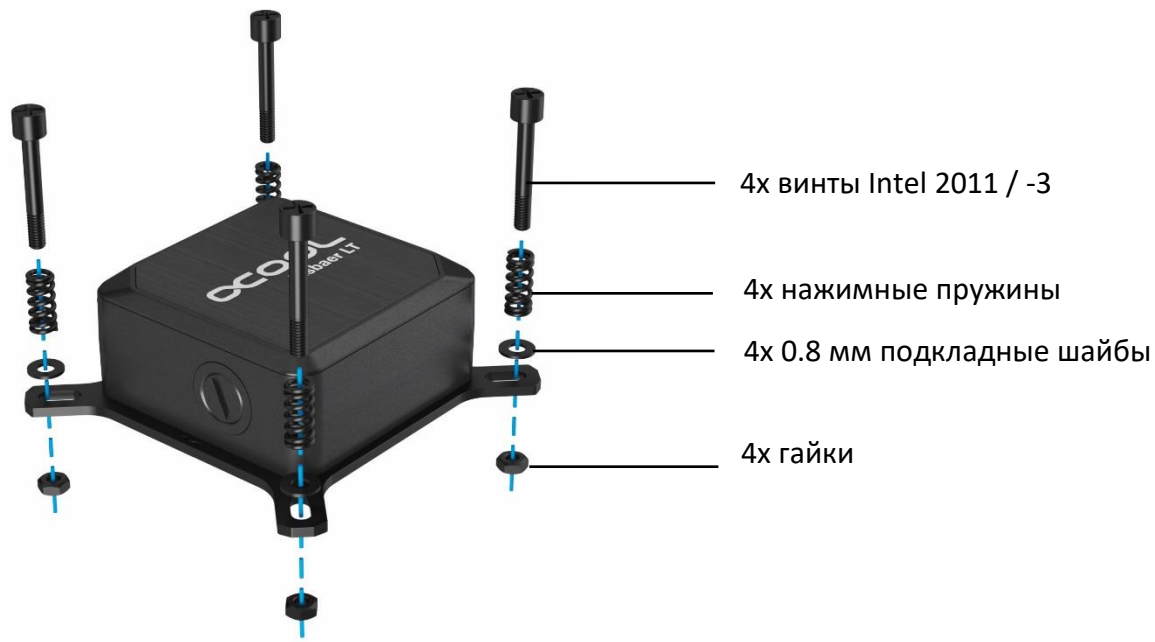

Закрепите охладитель на сокете.

Затягивайте винты крест-накрест от руки:

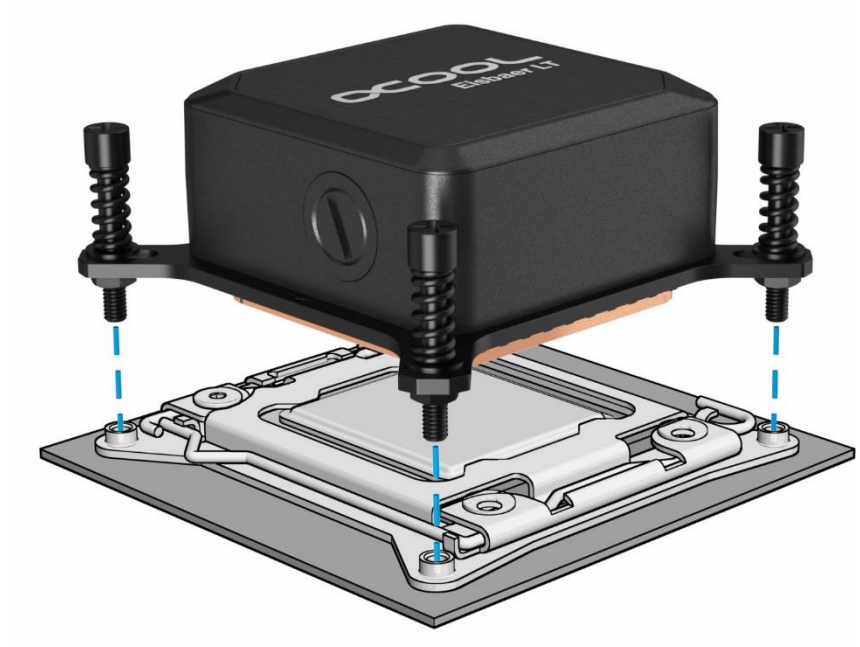

Не используйте инструменты.
Только руками затяните!

Обратите внимание: некоторые материнские платы сокеты 2011/- 3 не имеют монтажных отверстий в области сокета. В этом случае не затягивайте винты более чем на 4 мм.

AM2 / AM2+ / AM3 / AM3+ / FM1 / FM2 / FM2+ / C32 / G34

Выберите подходящий набор + винты

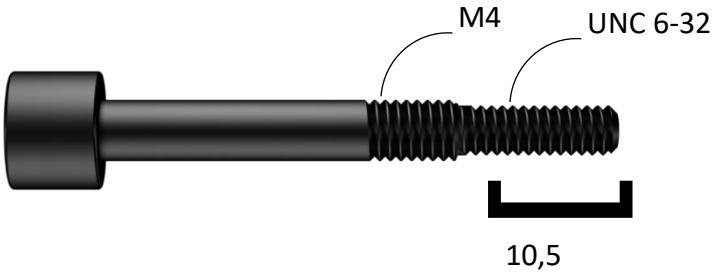

Сначала сложите набор:

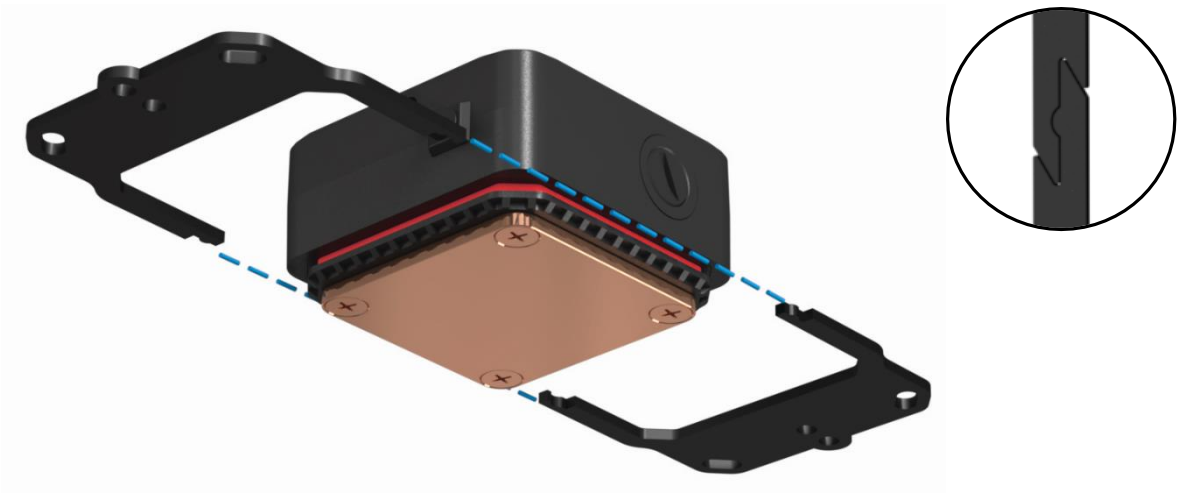

На втором этапе прикрепите пружины и шайбы к винтам и закрепите их с помощью гаек на наборе:

Закрепите охладитель с помощью прилагаемой пластины AMD (входит в комплект поставки материнской платы) на сокете.

Затягивайте винты крест-накрест от руки:

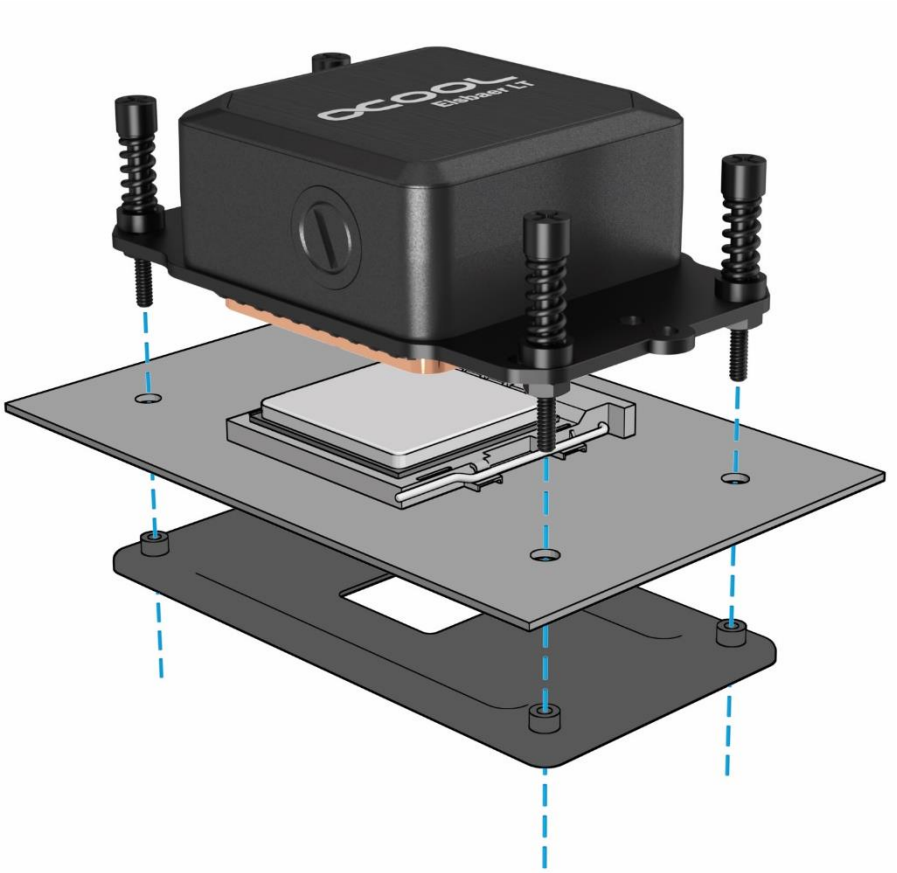

Не используйте инструменты. Только руками затяните!

AM4 [RYZEN]

Выберите подходящий набор + винты

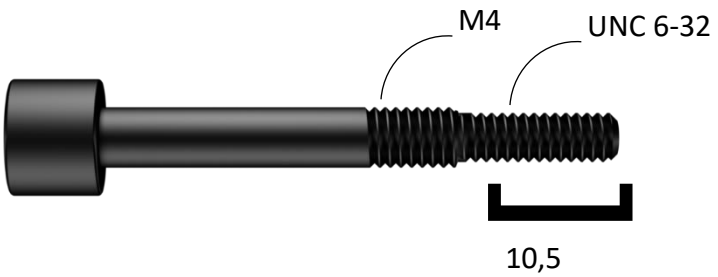

Сначала сложите набор:

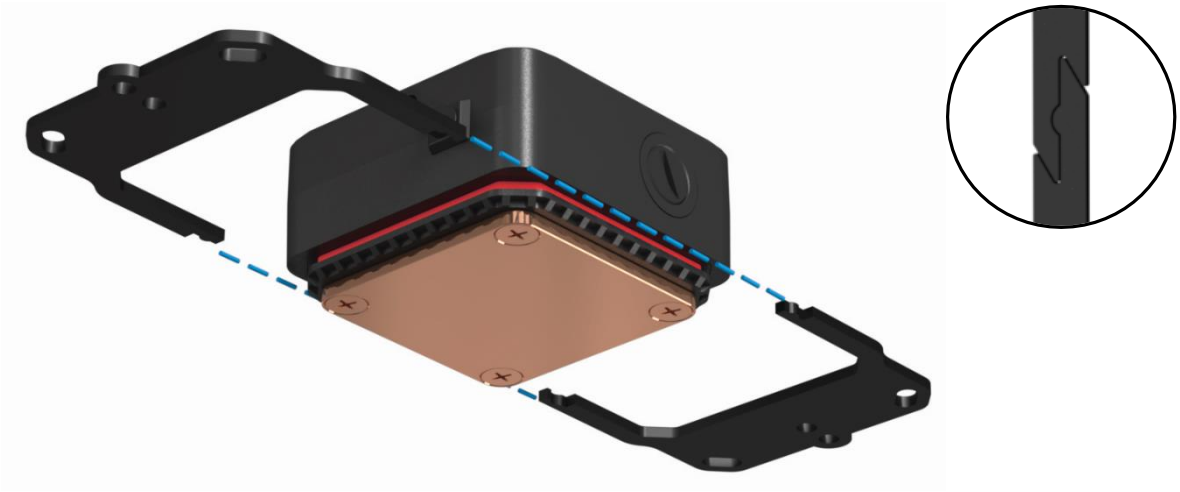

На втором этапе прикрепите пружины и две различные шайбы к винтам и закрепите их с помощью гаек на наборе:

Закрепите охладитель с помощью прилагаемой пластины AMD (входит в комплект поставки материнской платы) на сокете.

Затягивайте винты крест-накрест от руки:

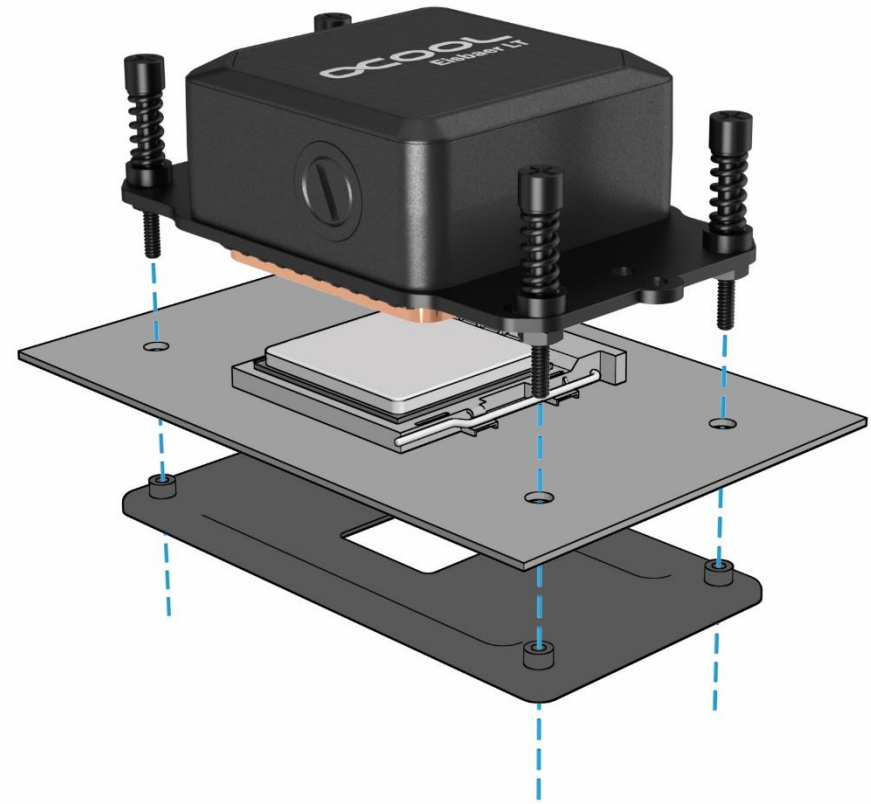

Не используйте инструменты. Только руками затяните!

МОНТАЖ РАДИАТОРА

1. Выберите подходящее отверстие в корпусе
2. Закрепите радиатор винтами M3

Ориентация вентиляторов может быть выбрана индивидуально. Мы рекомендуем монтировать вентиляторы так, чтобы они выдувались из корпуса. При использовании функции Push&Pull убедитесь, что вентиляторы работают в одном направлении.

Радиатор всегда должен быть закреплен над охладителем. Это гарантирует, что в системе не образуются воздушные пузырьки, которые могут вызвать сильные шумы при работе.

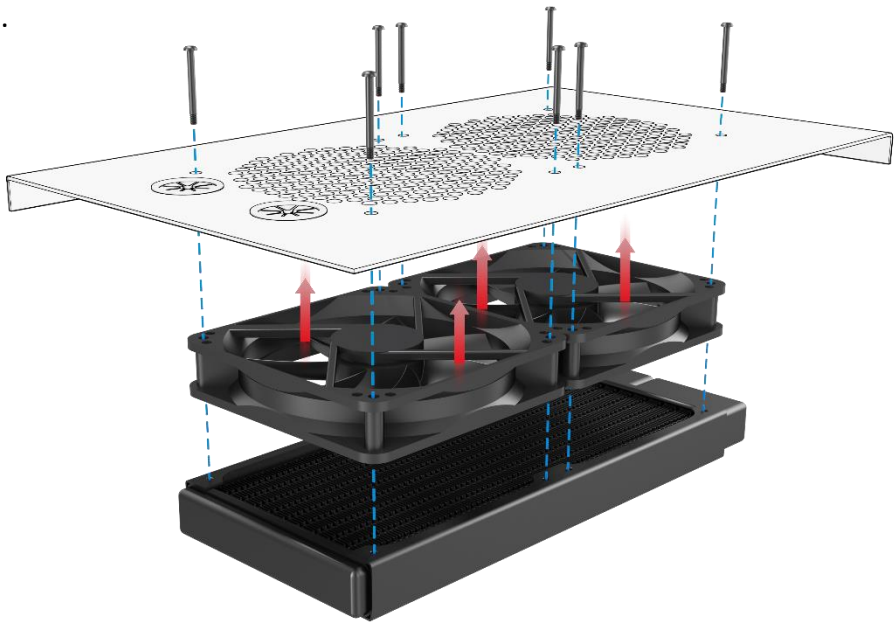

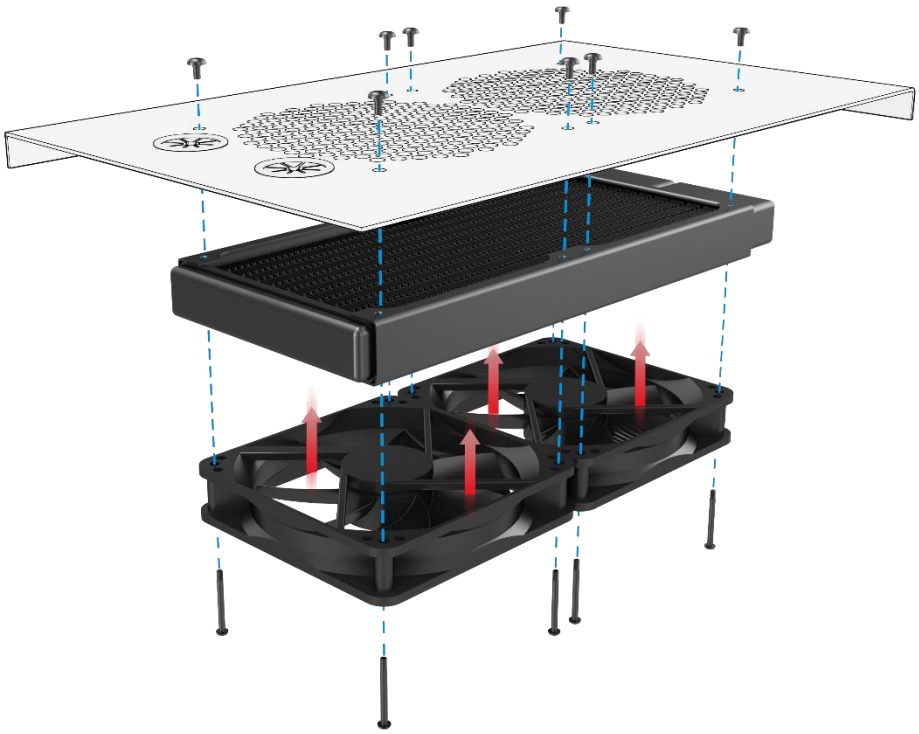

ПОДКЛЮЧИТЬ ПОМПУ И ВЕНТИЛЯТОРА

Подключите вентиляторы к адаптеру PWM:

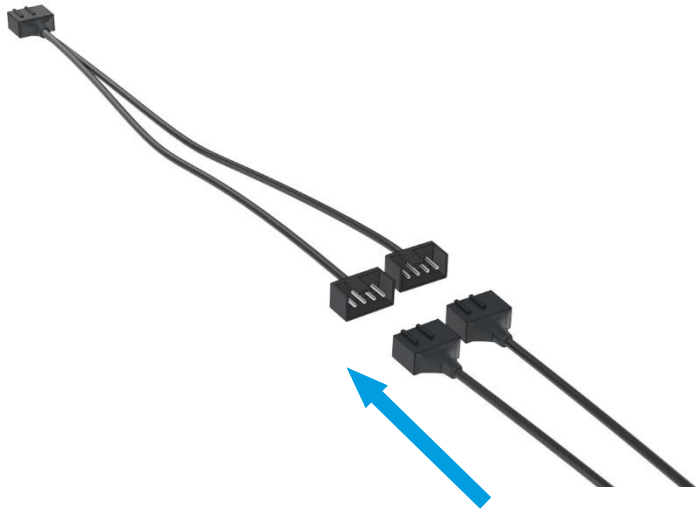

Затем подключите вентилятор и помпу к материнской плате:

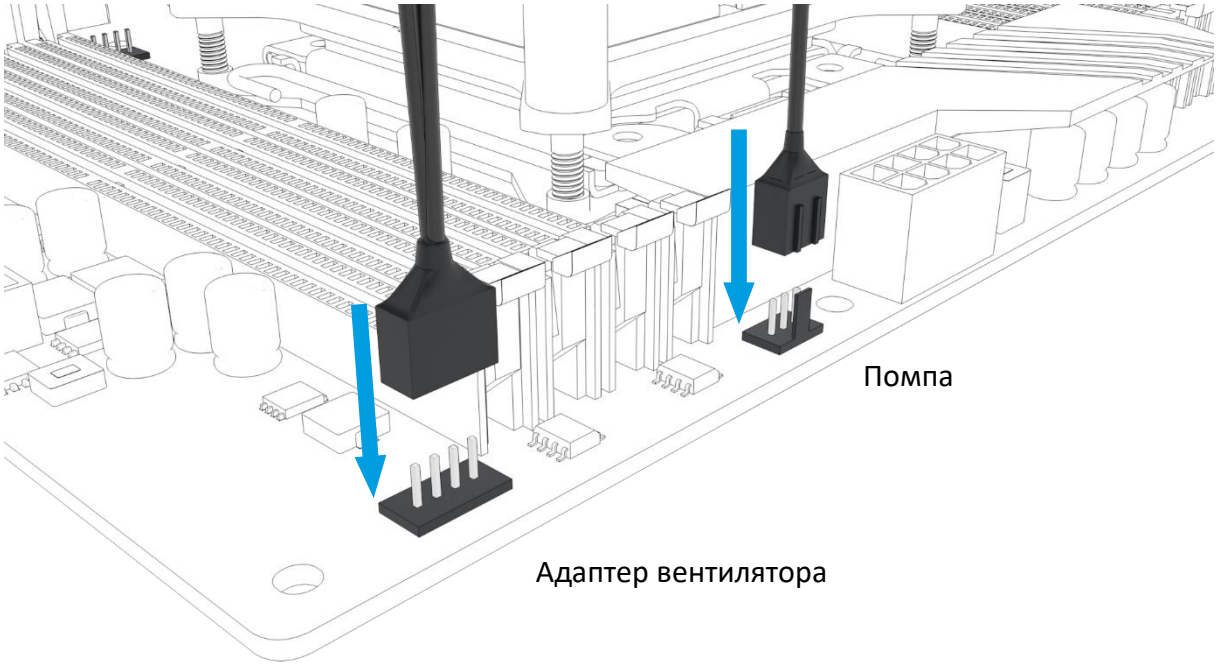

Повышенный уровень шума насоса вызван наличием пузырьков воздуха в закрытой системе. Эти пузырьки образуются в результате транспортных или сборочных движений. Воздух выпускается путем легкого вибрации корпуса вперед-назад. Проверьте еще раз, смонтирован ли радиатор над охладителем, это поможет элиминировать пузырьки в системе.

Примерно через 12 часов эксплуатации любой воздух должен быть вытеснен и насос должен работать нормально.

РАСШИРЕНИЕ С EISWOLF AIO

1. Выключите ПК

2. Отвинтите быстроразюмную систему (Внимание: при отвинчивании разъёма может вытекать 2 - 3 капли воды)

3. Вставьте видеокарту с системой охлаждения Eiswolf

4. Подключите выход Eisbaer (красный) к входу Eiswolf (синий)

5. Подключите радиаторы к закрытой системе

   - Красные части всегда соединены с синими быстроразъемными частями

6. Добавьте жидкость

   - Для заполнения используйте только Alphacool Cape Kelvin Catcher (арт. № 18188) или чистую дистиллированную или осмотическую - фильтрованную воду. Гарантия производителя истекает при использовании других жидкостей.

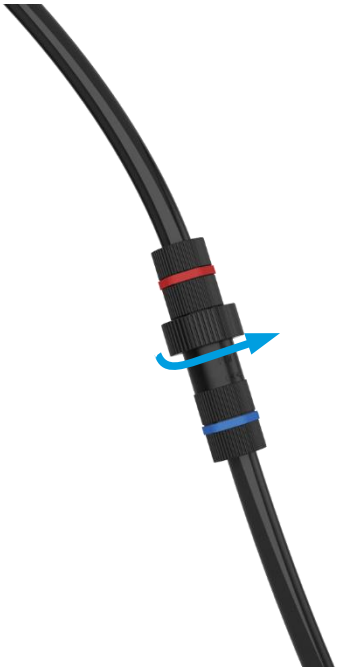

ДОПОЛНИТЕЛЬНЫЕ ВОЗМОЖНОСТИ РАСШИРЕНИЯ

Все изделия серии Eisbaer - Ready оснащены быстроразъемной системой и, следовательно, могут быть быстро объединены в одно целое.

Alphacool Eiswand 360 CPU

Внешний радиатор со встроенным резервуаром и двумя помпами. Быстроразъемные системы входят только в комплект CPU.

Eisbaer Ready Radiator

Доступный в различных размерах.

Alphacool Eiswolf GPX Pro

Доступный в различных версиях для различных компоновок карт.

ALPHACOOL – THE COOLING COMPANY

Imprint:

Alphacool International GmbH
Marienberger Str. 1
38122 Braunschweig

Support: +49 (0) 531 28874 - 0
Fax: +49 (0) 531 28874 - 22
E-Mail: info@alphacool.com

General Manager: Fabian Noelte
WEEE-Reg.-Nr.: DE 544444
Trade Register: Amtsgericht Braunschweig HRB 202390
VAT.ID.Nr.: DE27058421

Tax number: 13/207/02047