Download Center

Alphacool Core 140mm Lüfter PWM 3200rpm (140x140x25mm)

Alphacool Artikelnummer: 24847

Kurzinformation

Alphacool's Core 140mm ist ein leiser und effizienter Lüfter mit einem großen Regelbereich bis zu 3200 U/min. Der via PWM-Signal steuerbare Lüfter eignet sich nicht nur als Lüfter auf CPU-Kühlern oder Radiatoren. Dank seiner hervorragenden Leistungswerte (Durchsatz & statischer Druck) kann er auch als Gehäuselüfter verwendet werden. Die doppelt gelagerte Lüfterachse ist laufruhig und ermöglicht eine lange Lebensdauer sowie einen leisen Betrieb. Wer auf der Suche nach einem leistungsstarken Lüfter ohne aRGB Beleuchtung ist, der wird bei Alpacool's Core 140mm Ausführung fündig!

- Doppelt gelagert für zuverlässigen und leisen Betrieb
- Hoher Luftdurchsatz & statischer Druck
- Großer, via PWM steuerbarer Drehzahlbereich

Lieferumfang

1x Alphacool Core 140mm Lüfter PWM 3200 (140x140x25mm), schwarz

Technische Daten

Abmessungen (L x B x H)	140 x 140 x 25mm
Material	Kunststoff (PBT UL94V-0)
Lager Typ	Two Ball Bearing
Nennspannung	DC 12V
Betriebsspannung	DC 7-14V
Anlaufspannung	7V
Nennstrom	0.66 (Max: 0.75) A
Nennleistung	7.92 (Max: 9.00) W
Nenngeschwindigkeit	0 - 3200 rpm ±10%
Max. Luftdurchsatz	153.9 CFM
Max. statischer Druck	6.99 mm/H2O
Geräuschpegel	51.0 (Max: 53.0) dBA
Lebenserwartung	70000 h bei 40 Grad Celsius
Anschluss	4-Pin PWM
Lüftersteuerung	via PWM
Betriebstemperatur	-10~+70 Grad Celsius
Andere Merkmale	Tachometer Output, Auto Start, Soft Start, Waterproof Level IP22

Download Links

Produktbilder	24847_Alphacool_Core_140mm_fan_PWM_3200rpm_(140x140x25mm)_pics.zip

Verpackungsmaß pro Einheit

L x B x H	150 x 150 x 35 mm
Gesamtgewicht	200 g

Sonstige Daten

Zertifikate	CE, FC, RoHS
EAN	4250197135917
Zoll Nummer	84145915000
Garantie	3 Jahre

Artikeltext

Alphacool's Core 140mm ist ein leiser und effizienter Lüfter mit einem großen Regelbereich bis zu 3200 U/min. Der via PWM-Signal steuerbare Lüfter eignet sich nicht nur als Lüfter auf CPU-Kühlern oder Radiatoren. Dank seiner hervorragenden Leistungswerte (Durchsatz & statischer Druck) kann er auch als Gehäuselüfter verwendet werden. Die doppelt gelagerte Lüfterachse ist laufruhig und ermöglicht eine lange Lebensdauer sowie einen leisen Betrieb. Wer auf der Suche nach einem leistungsstarken Lüfter ohne aRGB Beleuchtung ist, der wird bei Alpacool's Core 140mm Ausführung fündig!

Anschlüsse

Der Lüfter wird über einen 4-Pin PWM Anschluss gesteuert. Das Kabel ist 40cm lang. Damit kann der Lüfter ohne Verwendung weiterer Adapterkabel oder Verlängerungen direkt an das Mainboard oder einem speziellen Controller angeschlossen werden.

Regelbereich

Über den 4-Pin PWM Anschluss kann der Lüfter von 0 bis 3200 U/min geregelt werden. Bei maximaler Drehzahl ermöglicht er einen Luftdurchsatz von 153.9 CFM gepaart mit einem hohen statischen Druck von 6.99 mm/H2O. Dadurch eignet sich der Lüfter perfekt für die Montage auf Radiatoren einer Wasserkühlung oder für die Belüftung eines Gehäuses.

Zeichnung (1)

5. P-Q Characteristic curve test:

Test conditions and methods	
Testing Method : Constant Voltage	
Barometric Pressure: 752.4 mmHg	At Rated Voltage
Relative Humidity: 66.825%	Temperature: 25° C
test data : (Max Ps) :6.99mmAq (Max Flow Rate) :153.9CFM	

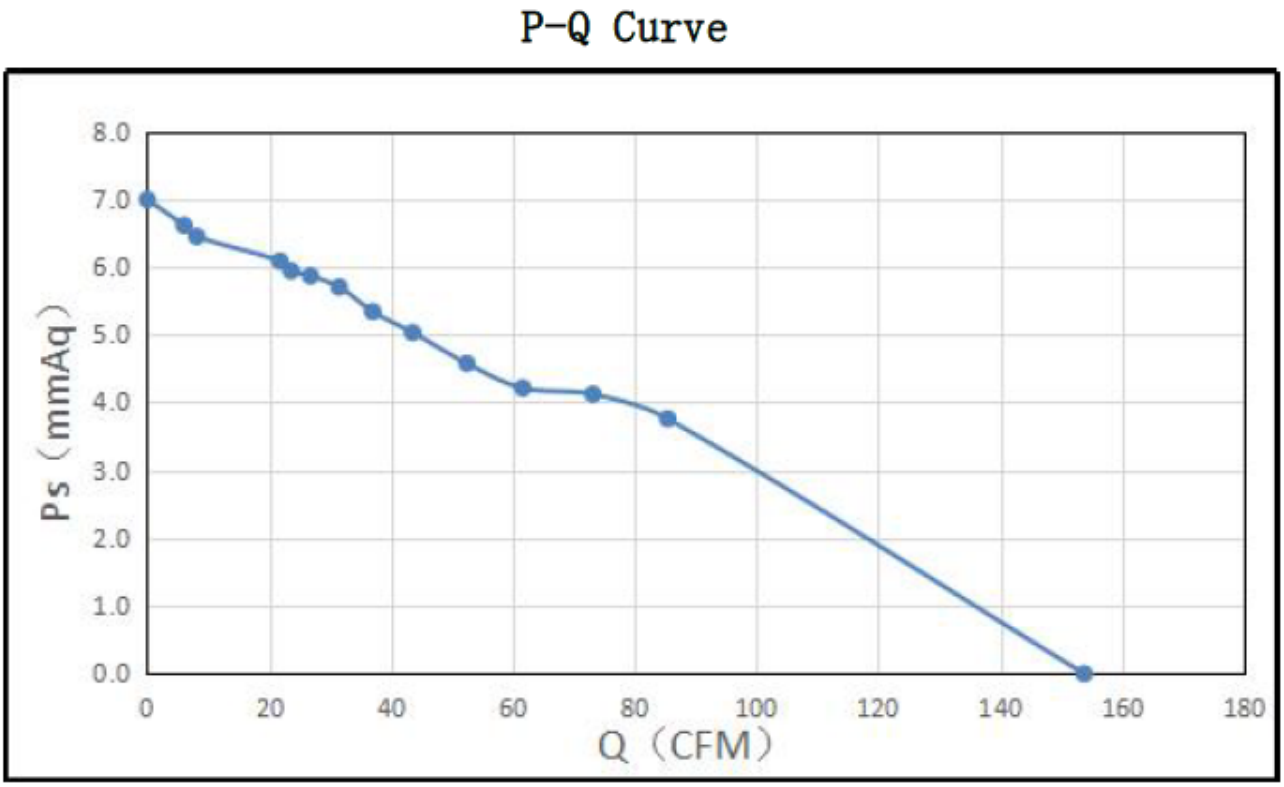

Zeichnung (2)

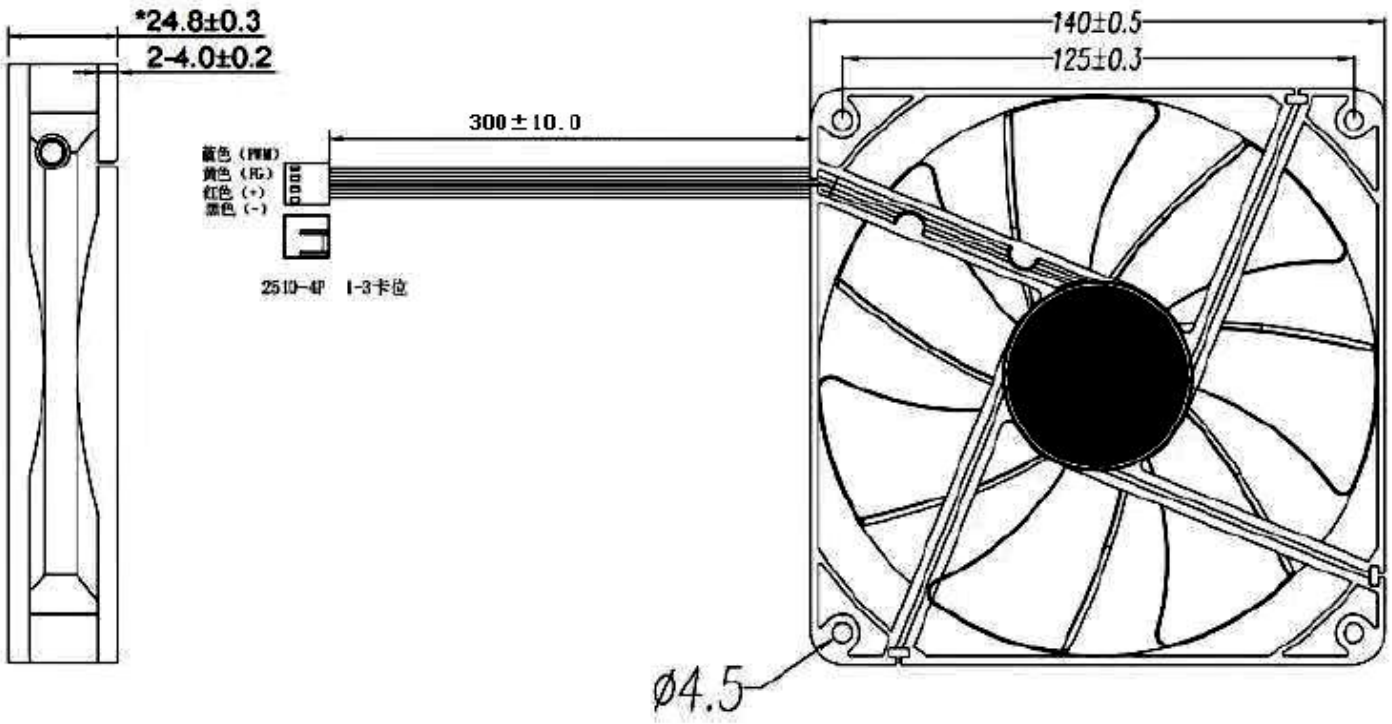
*24.8±0.3
2-4.0±0.2
300±10.0
蓝色（PWM）
黄色（FG）
红色（+）
黑色（-）
2510-4P 1-3卡位
140±0.5
125±0.3
Ø4.5