V. 1.005 // 06.2024

Download Center

Alphacool Eisblock Aurora Acryl RTX 4080 AMP - Trinity mit Backplate

Alphacool Artikelnummer: 13549

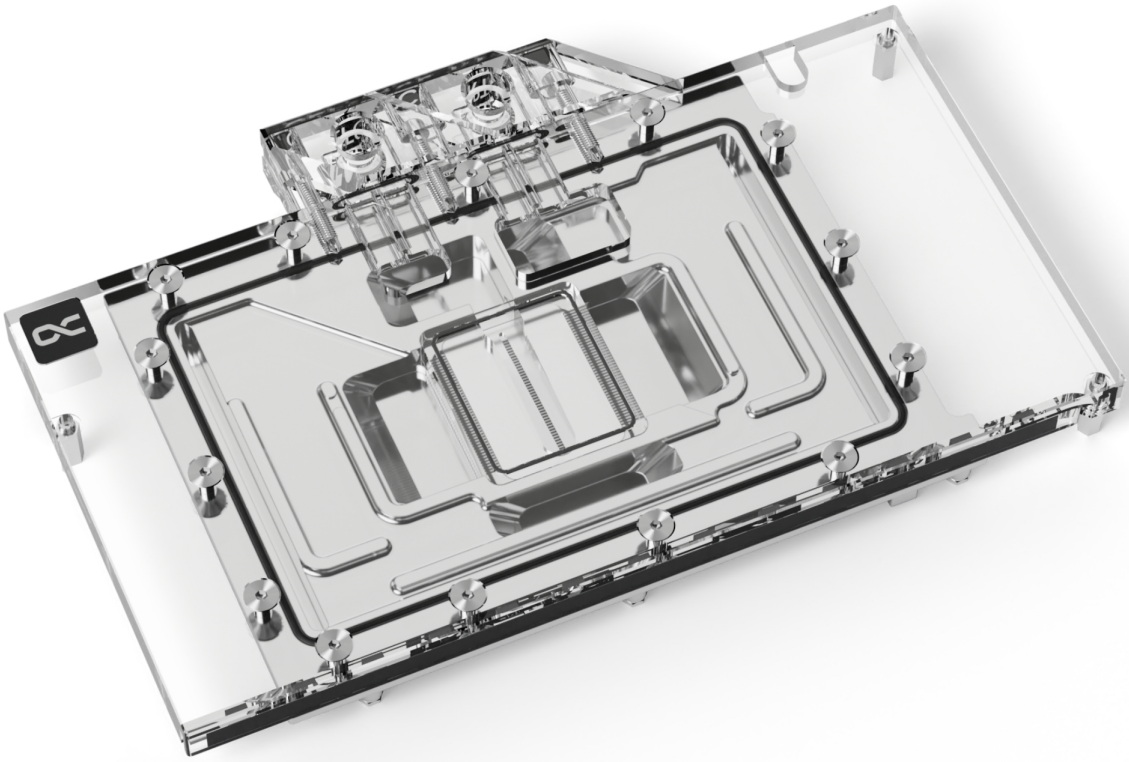

Kurzinformation

Die nächste Generation - Der Alphacool Eisblock Aurora Wasserkühler für Geforce RTX 4XXX Grafikkarten. Um die enorme Abwärme dieser Grafikkartengeneration bestmöglich abzuführen, wurden am Wasserkühler zahlreiche Optimierungen im Vergleich zum Vorgängermodell durchgeführt. Die Finnenstruktur wurde angepasst und ermöglicht einen sehr guten Wasserdurchfluss bei gleichzeitiger Vergrößerung der Kühlfläche. Die modifizierte Düsenplatte mit verbesserter Zufluss-Engine sorgt für eine optimale Verteilung des Wassers auf den Kühlfinnen.

- Optimierte Finnenstruktur ermöglicht sehr guten Wasserdurchfluss & Vergrößerung der Kühlfläche
- Modifizierte Düsenplatte sorgt für eine optimale Verteilung des Wassers auf den Kühlfinnen
- Verchromter Kupferkühler
- Optisch ruhiges & schlichtes Design mit digitaler aRGB Beleuchtung

Kompatibilität

- Manli GeForce RTX 4080 Gallardo, 16GB GDDR6X (N68840800M35350/N68840800M35351)
- Zotac Gaming GeForce RTX 4080 AMP Extreme AIRO, 16GB GDDR6X (ZT-D40810B-10P)
- Zotac Gaming GeForce RTX 4080 Trinity OC, 16GB GDDR6X (ZT-D40810J-10P)
- Zotac Gaming GeForce RTX 4080 Trinity, 16GB GDDR6X (ZT-D40810D-10P)
- Zotac GAMING GeForce RTX 4080 SUPER AMP Extreme AIRO 16GB GDDR6X

Lieferumfang

1x Eisblock Aurora Acryl GPX-N RTX 4080 AMP - Trinity	1x Wärmeleitpaste
1x Backplate	1x Spachtel
2x 42x15x1mm Pad	6x M2x5mm Schraube
1x 25x15x1mm Pad	1x 45x45x3mm GPU-Pad
3x 8x8x1mm Pad	3x 40x8x3mm Pad
2x 105x8x1mm Pad	2x 100x8x3mm Pad
1x PCI Halterung	7x M2x11 Schraube
1x M2x5 Schraube	1x ARGB Adapter
1x M2 Mutter	2x G1/4" Plug
7x EVA Unterlegscheibe	1x Plug tool

Technische Daten Kühler

L x B x H	232,30 x 145 x 34,17mm
Material Kühlerboden	verchromtes Kupfer
Material Kühleroberseite	Acryl
Maximale Arbeitstemperatur	60°C
Druckgetestet	0,8 bar
Anschlüsse	4 x G1/4"
Dicke Kühlfinnen	0,4mm
Abstand Kühlfinnen	0,4mm
Beleuchtung	digital aRGB LEDs
Stromanschluss digital aRGB LEDs	3-Pin JST
Spannung digital aRGB LEDs	5V
Anzahl digital aRGB LEDs	13

Technische Daten Backplate

L x B x H	232,30 x 120,50 x 6mm
Material	Aluminium
Farbe	schwarz

Download Links

Anleitung	13549_Alphacool_Eisblock_Aurora_Acryl_RTX_4080_AMP_-_Trinity_with_Backplate_Manual.pdf
Produktbilder	13549_Alphacool_Eisblock_Aurora_Acryl_RTX_4080_AMP_-_Trinity_with_Backplate_pics.zip

Verpackungsmaß pro Einheit

L x B x H	355 x 170 x 45 mm
Gesamtgewicht	1500 g

Sonstige Daten

Zertifikate	CE, FC, RoHS
EAN	4250197135498
Zoll Nummer	84195080900

Artikeltext

Die nächste Generation - Der Alphacool Eisblock Aurora Wasserkühler für Geforce RTX 4XXX Grafikkarten. Um die enorme Abwärme dieser Grafikkartengeneration bestmöglich abzuführen, wurden am Wasserkühler zahlreiche Optimierungen im Vergleich zum Vorgängermodell durchgeführt. Die Finnenstruktur wurde angepasst und ermöglicht einen sehr guten Wasserdurchfluss bei gleichzeitiger Vergrößerung der Kühlfläche. Die modifizierte Düsenplatte mit verbesserter Zufluss-Engine sorgt für eine optimale Verteilung des Wassers auf den Kühlfinnen.

Technische Highlights

Die Finnenstruktur dieser Eisblock Kühlergeneration wurde gemeinsam mit Nvidia-Boardpartnern entwickelt. Die Finnendicke beträgt 0.4 mm, der Abstand der Kühlfinnen zueinander 0,4 mm. Das gewährleistet einen sehr guten Wasserdurchfluss bei gleichzeitiger Erhöhung der möglichen Kühlfläche. Die Düsenplatte verfügt über ein überarbeitetes Inlay, dass den Wasserdruck besser auf die Finnen verteilt und die Wärmeaufnahme optimiert. Der angepasste Wasserzufluss verhilft dem Wasser zu einem besseren Einströmwinkel.

Verchromtes Kupfer

Der Kühler besteht vollständig aus verchromtem Kupfer. Eine Verchromung ist wesentlich härter als eine Vernickelung und dadurch unempfindlicher gegen Säuren, Kratzer und Schäden. Die Gefahr von abplatzenden Vernickelungen ist dadurch vollständig beseitigt. Zusätzlich sieht die Verchromung wesentlich homogener aus und bietet einen Glanz, der durch eine Vernicklung nicht erreicht werden kann. Verchromte Kühler kamen bisher nur im Industriesektor zum Einsatz in Bereichen, in denen extreme Einflüsse auf die Kühler wirken.

Design

Das Aurora Design der Geforce RTX 4XXX Eisblock Generation ist optisch ruhiger und schlichter. Nur ein O-Ring umläuft den gesamten Kühler. Die Konstruktion rund um die Kühlfinnen und der Jetplate sorgt für eine klarere Optik. Die Beleuchtung der digital adressierbaren RGB-LEDs wird dank der Verchromung noch besser im Kühler verteilt. Das Terminal entspricht in seiner Formgebung dem klassischen Aurora Design.

Wärmeleitpaste & Wärmeleitpads

Die im Lieferumfang enthaltene Wärmeleitpaste ist Alphacool's Subzero. Mit einer Wärmeleitfähigkeit von 16 W/mK gehört sie zu den leistungsstärksten Wärmeleitpasten am Markt. Das elektrisch nicht leitende Thermal Grease ist besonders gut geeignet für hohe Anpressdrücke, lässt sich aber aufgrund der Viskosität von 850.000 TF trotzdem perfekt verarbeiten. Auf den Spannungswandlern und dem Grafikspeicher werden Alphacool Soft Pads mit 1mm Dicke verwendet. Die Wärmeleitfähigkeit der Pads liegt bei 7 W/mK. Die Pads für die Rückseite des PCB sind 3mm dick und verfügen über eine Wärmeleitfähigkeit von 3 W/mK.

Zeichnung

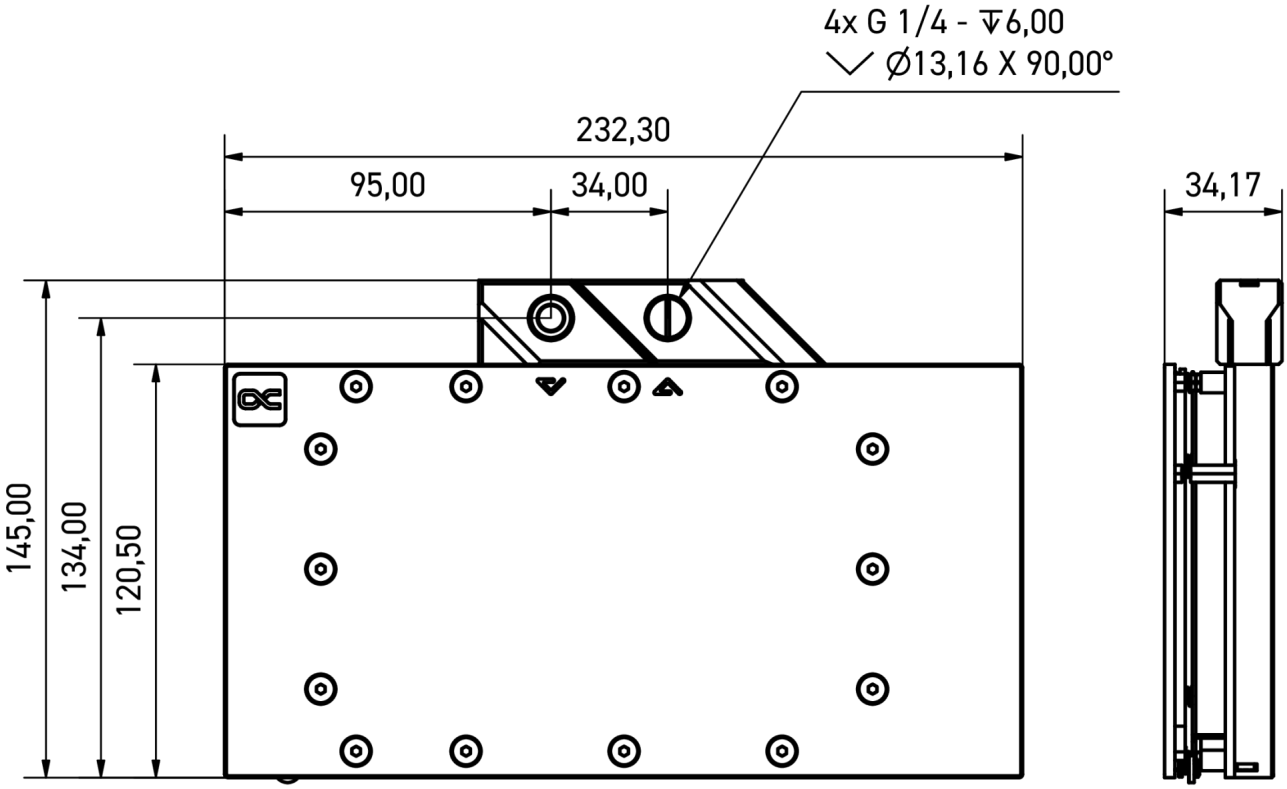

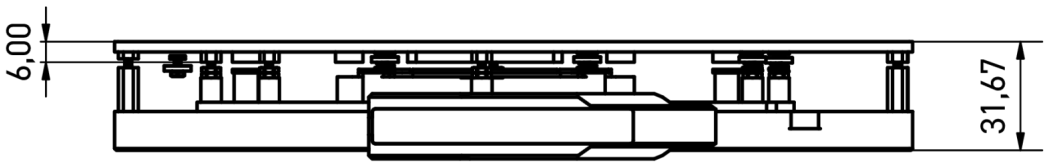

General tolerance: ± 0,25mm
Dimension in millimeter