V. 1.009 // 06.2024

Download Center

Alphacool Core Geforce RTX 4080 Reference Design mit Backplate

Alphacool Artikelnummer: 13439

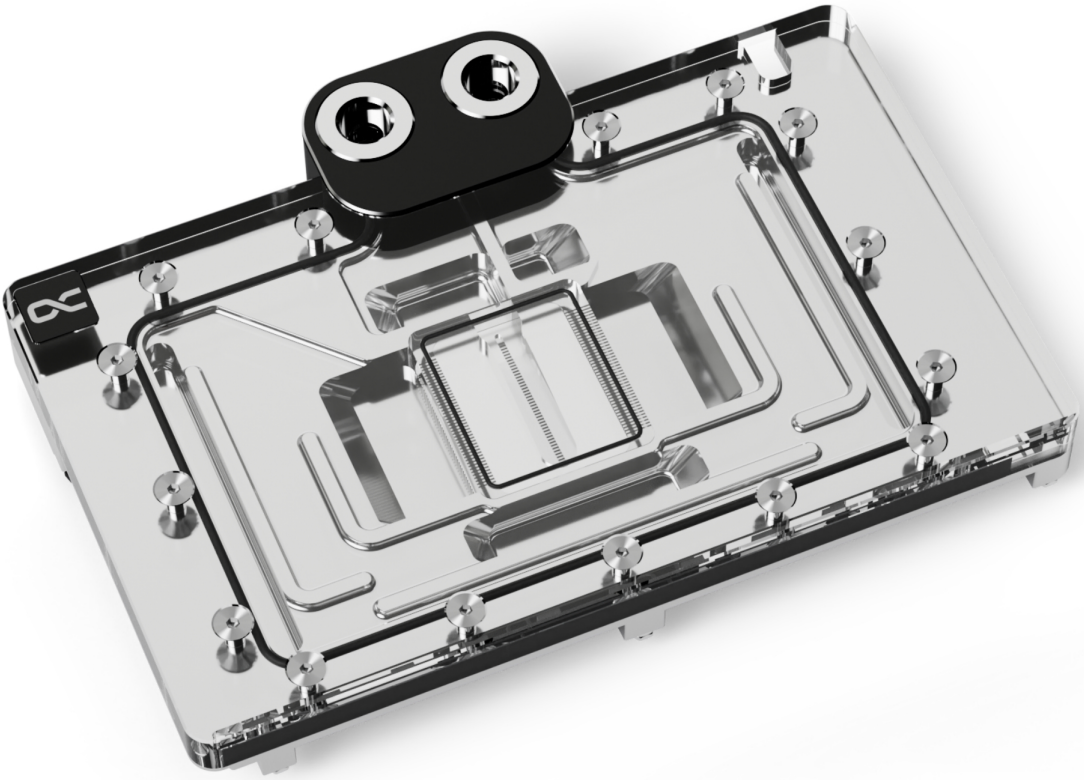

Kurzinformation

Alphacool's Core Produktserie zeichnet sich aus durch hochwertige Qualität, herausragende Performance sowie der einheitlichen und funktionellen Designsprache.

- Optimierte Finnenstruktur ermöglicht sehr guten Wasserdurchfluss & Vergrößerung der Kühlfläche
- Modifizierte Düsenplatte sorgt für eine optimale Verteilung des Wassers auf den Kühlfinnen
- Optisch ruhiges & schlichtes Design mit digitaler aRGB Beleuchtung
- Verchromter Kupferkühler

Kompatibilität

Achtung! Bei PNY GeForce RTX 4080 wird der hintere Teil des PCB nicht vollständig abgedeckt. Auf die Kühlperformance hat das keinen negativen Einfluss

Hinweis: Die Inno3D GeForce RTX 4080 SUPER X3 ist ausschließlich mit der OC Variante kompatibel!

- Inno3D GeForce RTX 4080 iCHILL X3, 16GB GDDR6X (C40803-166XX-187049H)
- Inno3D GeForce RTX 4080 X3 OC, 16GB GDDR6X
- Inno3D GeForce RTX 4080 X3, 16GB GDDR6X
- PNY GeForce RTX 4080 16GB Verto Triple Fan, 16GB GDDR6X (VCG408016TFXPB1)
- Inno3D GeForce RTX 4080 SUPER iCHILL Black, 16GB GDDR6X (C408SB-166XX-18700006)
- Inno3D GeForce RTX 4080 SUPER iCHILL Frostbite, 16GB GDDR6X (C408S-166XX-1870FB)
- Inno3D GeForce RTX 4080 SUPER iCHILL X3, 16GB GDDR6X (C408S3-166XX-187049H)
- Inno3D GeForce RTX 4080 SUPER X3 OC, 16GB GDDR6X (N408S3-166XX-187049N)

Lieferumfang

1x Core Geforce RTX 4080 Reference Design Kühler
1x Backplate
4x 8x8x1mm Pad
3x 40x15x1mm Pad
2x 84x8x1mm Pad
1x Thermal Grease
1x Spachtelwerkzeug
4x M2x5mm Schraube
4x EVA Unterlegscheibe
1x Schraubenzieher
1x 45x45x3mm GPU-Pad
3x 56x8x3mm Pad
2x 84x8x3mm Pad
7x M2x10mm Schraube
1x PCI Bracket
1x ARGB Adapter
2x G1/4 Plug
1x Plug tool

Technische Daten Kühler

Abmessungen (L x B x H)	201,36 x 145,90 x 32,80mm
Material Kühlerboden	verchromtes Kupfer
Material Kühleroberseite	Acryl
Maximale Arbeitstemperatur	60°C
Druckgetestet	0,8 bar
Anschlüsse	4 x G1/4"
Dicke Kühlerboden	11,3mm
Dicke Kühlfinnen	0,4mm
Abstand Kühlfinnen	0,4mm
Beleuchtung	digital aRGB LEDs
Stromanschluss digital aRGB LEDs	3-Pin JST
Spannung digital aRGB LEDs	5V
Anzahl digital aRGB LEDs	11
Farbe	transparent

Technische Daten Backplate

Abmessungen (L x B x H)	201,36 x 122,90 x 5mm
Material	Aluminium
Farbe	schwarz

Download Links

Anleitung	13439_Alphacool_Core_Geforce_RTX_4080_Reference_Design_with_Backplate_Manual.pdf
Produktbilder	13439_Alphacool_Core_Geforce_RTX_4080_Reference_Design_with_Backplate_pics.zip

Verpackungsmaß pro Einheit

L x B x H	330 x 200 x 50 mm
Gesamtgewicht	1500 g

Sonstige Daten

Zertifikate	CE, FC, RoHS
EAN	4250197134392
Zoll Nummer	84195080900
Garantie	3 Jahre

Artikeltext

Alphacool's Core Produktserie zeichnet sich aus durch hochwertige Qualität, herausragende Performance sowie der einheitlichen und funktionellen Designsprache.

Der Kupferkühler, welcher gemeinsam mit dem Abschlussterminal aus einem Stück Kupfer gefräst wird, ist das Kernstück dieses Kühlers. Die feine Verarbeitung gepaart mit der harten und resistenten Verchromung des gesamten Kupferkühlers entsprechen den höchsten Qualitätsansprüchen. Die in Chrome belassenen, beidseitig integrierten G1/4" Gewinde aus Messing heben sich optisch vom Terminal ab und sind einer der Kernpunkte der neuen Designsprache, die sich bei allen Produkten der Core-Serie zeigen wird.

Die dem Design angepasste Aluminium Backplate bildet gemeinsam mit dem Terminal eine Einheit und überzeugt auf der Rückseite des Kühlers mit einer klaren und homogenen Optik. Die Beleuchtung besteht aus digital adressierbaren RGB-LEDs, die den gesamten Kühler gleichmäßig und gut ausleuchten.

Die technische Weiterentwicklung zeigt sich beim Wasserzulauf zur Düsenplatte sowie bei der Optimierung der Jetplate selbst. Diese wurde komplett neu gestaltet auf Basis von vielen Simulationen und praktischen Tests in Zusammenarbeit mit Boardpartnern. Die Finnendicke und Abstände wurden verändert, die Kühlfläche vergrößert und der Wasserfluss auf die Kernkomponenten mit der größten Wärmeabgabe optimiert. Die beiliegenden speziellen Soft Wärmeleitpads mit bis zu 7 W/mK passen sich perfekt selbst kleinsten Toleranzen an.

Zeichnung

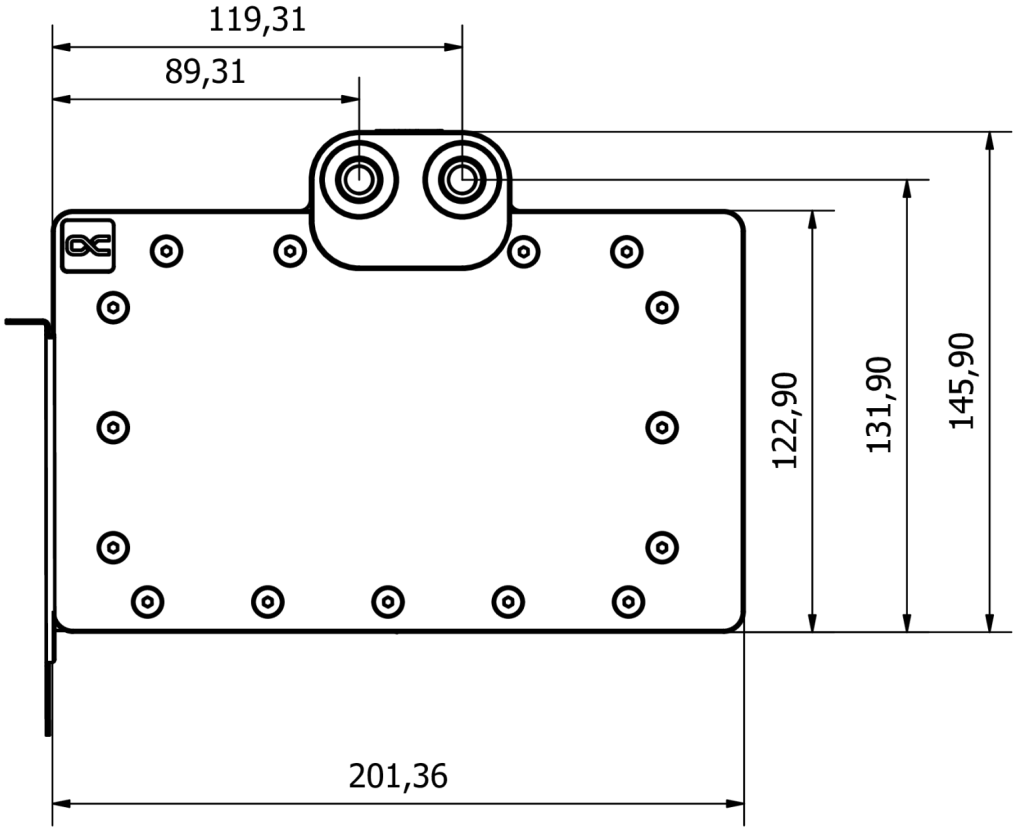

General tolerance: ± 0,25mm
Dimension in milimeter