V. 1.004 // 11.2023

Download Center

Alphacool VPP Apex Pump

Alphacool Artikelnummer: 13339

Kurzinformation

Die Alphacool Apex VPP ist eine leistungsstarke Pumpe, die zu den gängigsten D5/VPP Tops und Ausgleichsbehältern kompatibel ist. Über den 4-Pin Lüfteranschluss kann die Drehzahl der Pumpe ausgelesen und per PWM Signal geregelt werden. Über den SATA-Anschluss wird die Apex VPP mit Strom versorgt.

- Kompatibel zu den gängigsten D5/VPP Pumpentops und Ausgleichsbehältern
- Regelung des Drehzahlbereichs der Pumpe über PWM
- Stromversorgung über SATA-Anschluss

Lieferumfang

1x Alphacool VPP Apex Pumpe, schwarz
1x O-Ring

Technische Daten

Abmessungen (L x B x H)	65 x 65 x 41mm
Material Pumpe	Kunststoff
Material Pumpendeckel	Aluminium
Material Achse	Keramik
Anschlüsse	4-Pin PWM | SATA
Regelbereich	2500 - 4500 RPM
Kabellängen	4-Pin PWM - 48cm | SATA - 48cm
Betriebsspannung	8-13V DC / 14W IP32
Startspannung	12V DC
Maximale Förderhöhe	4,25m
Maximaler Durchfluss	340L/h
Maximale Betriebstemperatur	60°C
Gewicht	276g
Farbe	schwarz

Download Links

Anleitung	13339_Alphacool_VPP_Apex_Pump_Manual.pdf
Produktbilder	13339_Alphacool_VPP_Apex_Pump_pics.zip

Verpackungsmaß pro Einheit

L x B x H	70 x 80 x 75 mm
Gesamtgewicht	321 g

Sonstige Daten

Zertifikate	CE, FC, RoHS
EAN	4250197133395
Zoll Nummer	84137081900
Garantie	5 Jahre

Artikeltext

Die Alphacool Apex VPP ist eine leistungsstarke Pumpe, die zu den gängigsten D5/VPP Tops und Ausgleichsbehältern kompatibel ist. Über den 4-Pin Lüfteranschluss kann die Drehzahl der Pumpe ausgelesen und per PWM Signal geregelt werden. Über den SATA-Anschluss wird die Apex VPP mit Strom versorgt.

Features

Alphacool's Apex VPP verzichtet auf ein sphärisches Lager und setzt auf eine Keramikachse. Die Spulen des Motors wurden von innen nach außen verlegt. Die Änderungen bewirken, dass die Pumpe grundsätzlich stabiler und laufruhiger ist und entstehende Vibrationen deutlich reduziert wurden. Ein weiterer positiver Nebeneffekt ist, dass der Stromverbrauch dadurch fast halbiert werden konnte.

Stromversorgung

Im Vergleich zu Alphacool's Eispumpen erfolgt die Stromversorgung nicht über einen 4-Pin Molex Anschluss. Stattdessen wird die Apex VPP Pumpe wird mithilfe eines SATA-Anschluss am Netzteil angeschlossen.

Steuerung

Die Apex VPP Pumpe verfügt einen 4-Pin Lüfteranschluss, der an das Mainboard oder an einen externen Controller angeschlossen wird. So lässt sich der Drehzahlbereich der Pumpe via PWM steuern und auslesen.

Kompatibilität

Die Apex VPP Pumpe ist kompatibel zu den gängigsten D5/VPP Pumpentops und Ausgleichsbehältern.
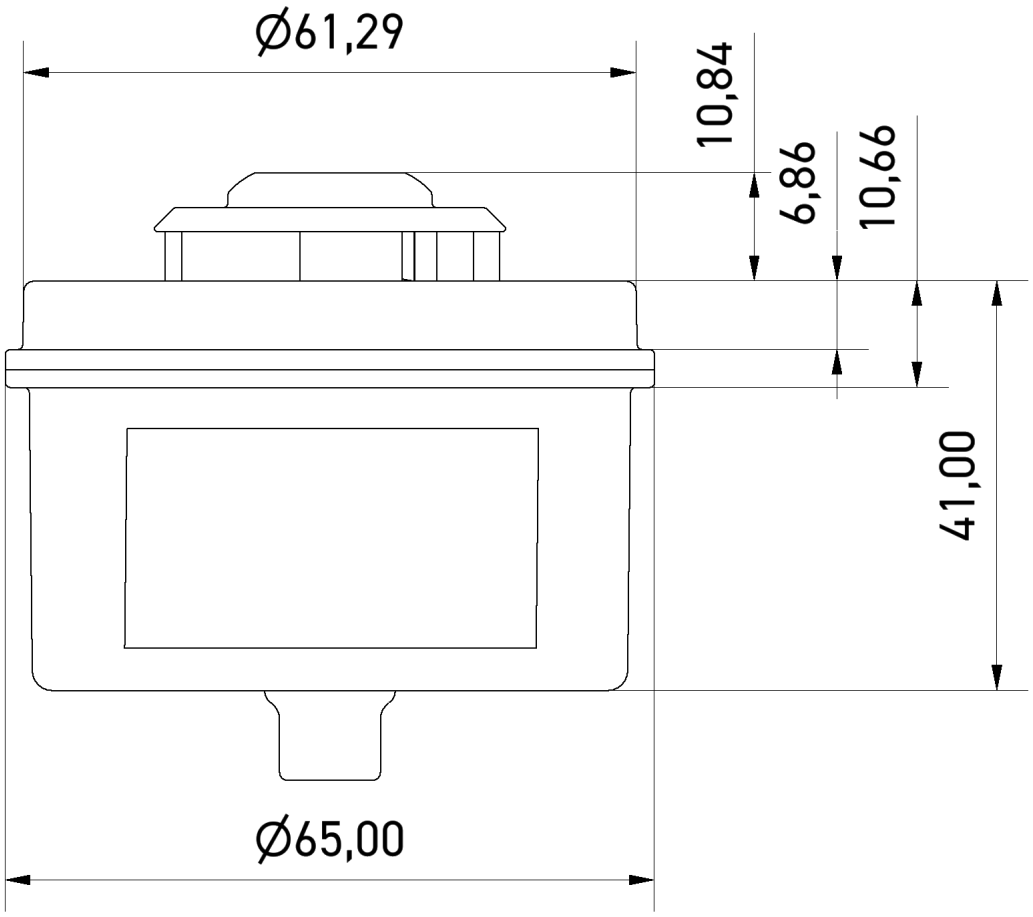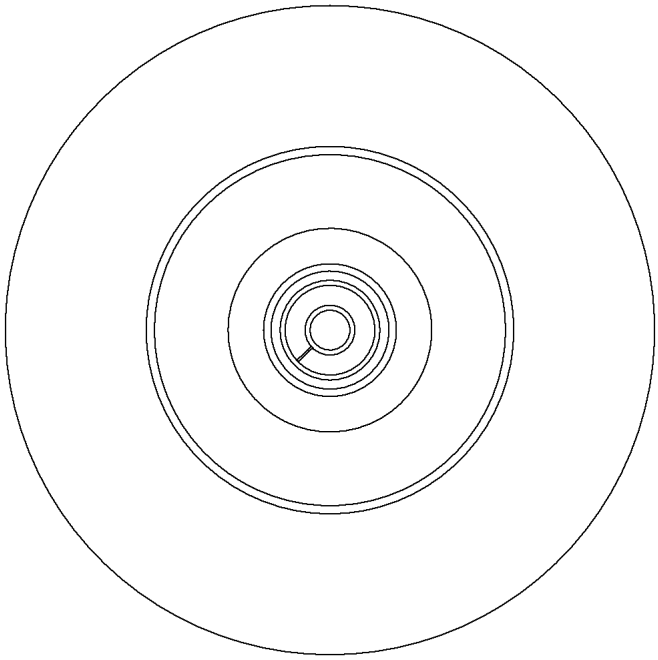
Zeichnung