Download Center

# Alphacool Eisblock Aurora GPX-N Acryl Active Backplate 3090/3080 Reference

Alphacool Artikelnummer: 13038

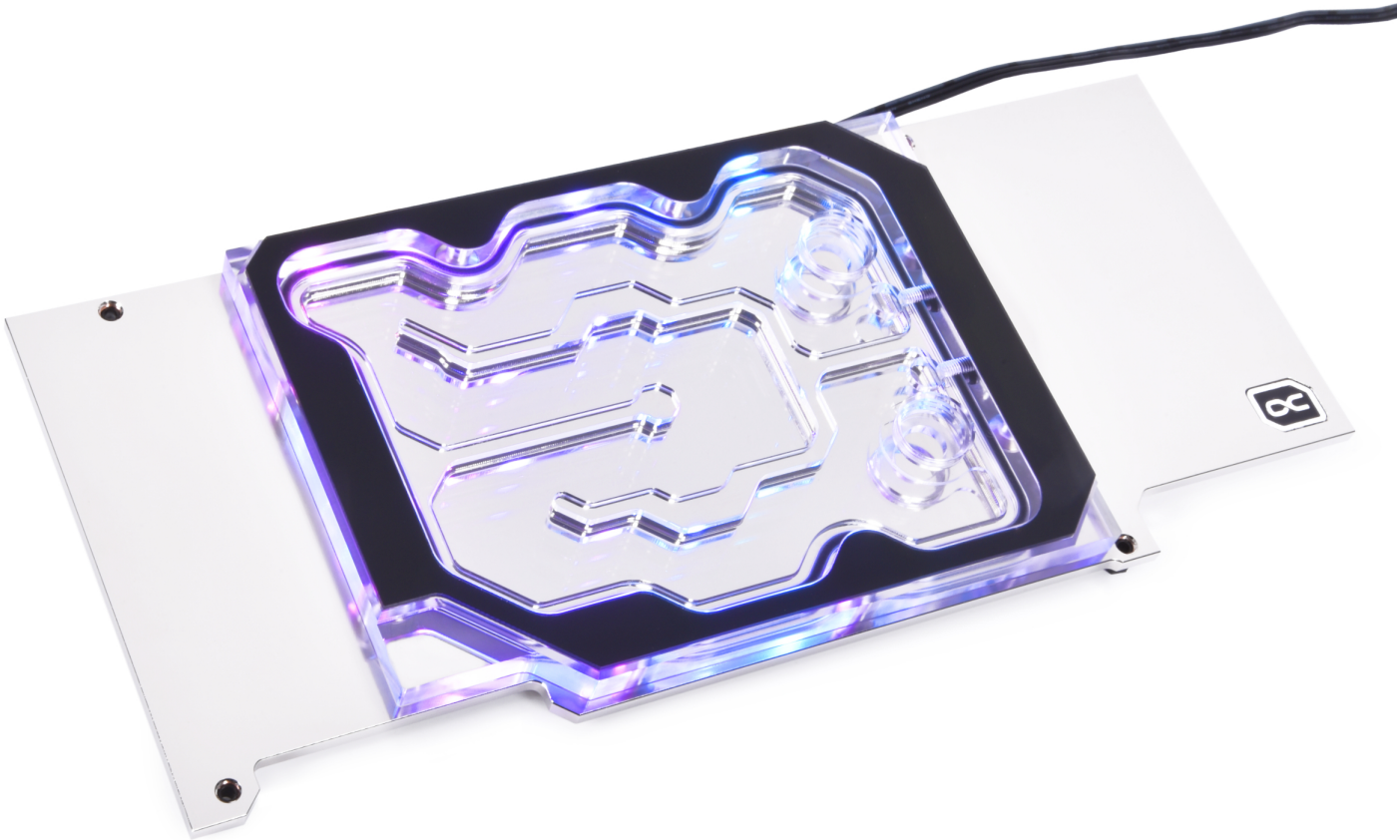

## Kurzinformation

Die Alphacool Eisblock Aurora GPX-N Acryl Active Backplate für Geforce RTX 3080/3090 Grafikkarten ist das perfekte Upgrade für Alphacool's Eisblock Aurora Acryl/ES Acetal GPX-N GPU Custom Wasserkühler sowie Alphacool's Eiswolf 2 GPU AIOs (siehe Kompatibilitätsangaben). Mithilfe der Backplate, bestehend aus vernickeltem Kupfer, kann jetzt auch die Rückseite von Geforce RTX 3080/3090 Grafikkarten aktiv wassergekühlt und somit eine signifikante Steigerung der Kühlleistung erreicht werden.

- Vernickelter Kupferkühler
- Adressierbare digital RGB LEDs
- Extreme Kühlperformance

# Kompatibilität

- Alphacool Eiswolf 2 AIO - 360mm RTX 3090/3080 mit Backplate (Reference) (Artikelnummer: 11931)
- Alphacool Eisblock Aurora Acryl GPX-N RTX 3090/3080 mit Backplate (Reference) (Artikelnummer: 11930)
- Alphacool Eisblock Aurora Acetal GPX-N RTX 3090/3080 mit Backplate (Reference) (Artikelnummer: 10667)

GPU wurde mit Fotos genehmigt. Aufgrund der eingeschränkten Sichtbarkeit können wir nicht sicher sagen, ob der Wasserblock passt. Bitte überprüfen Sie Ihr PCB Layout bevor Sie den Wasserblock bestellen

- Gainward RTX 3080 Phoenix (1952)
- Gainward RTX 3080 Phoenix GS (2010)
- Galakuro NVIDIA GEFORCE RTX 3080 GG-RTX3080-E10GB/TP
- Galax GeForce RTX 3080 SG 10GB GDDR6X (38NWM3MD99NN)
- Inno3D GEFORCE RTX 3080 12GB ICHILL BLACK LHR
- Inno3D GEFORCE RTX 3080 12GB ICHILL FROSTBITE LHR
- Inno3D GEFORCE RTX 3080 12GB ICHILL X3 LHR
- Inno3D GEFORCE RTX 3080 12GB ICHILL X4 LHR
- Inno3D GEFORCE RTX 3080 12GB X3 OC LHR
- Inno3D GeForce RTX 3080 iChill X3 (C30803-106XX-1810VA37)
- Inno3D GeForce RTX 3080 iChill X4, 10 GB GDDR6X (C30804-106XX-1810VA36)
- Inno3D GeForce RTX 3080 Twin X2 OC, 10 GB GDDR6X (N30802-106XX-1810VA34)
- KFA² GeForce RTX 3080 SG 10GB GDDR6X (38NWM3MD99NK)
- Palit GeForce RTX™ 3080 GamingPro (NED30800191A-132AA)
- Palit GeForce RTX™ 3080 GamingPro OC (NED3080S191A-132AA)
- PNY GeForce RTX 3080 XLR8 Gaming EPIC-X RGB (VCG308010TFXMPB)
- PNY GeForce RTX 3080 XLR8 Gaming EPIC-X RGB, 10 GB GDDR6X (VCG308010TFXPPB)
- Zotac Gaming GeForce RTX 3080 AMP Extreme Holo, 10GB GDDR6X, HDMI, 3x DP (ZT-A30800B-10P)
- Zotac Gaming GeForce RTX 3080 AMP Holo, 10GB GDDR6X, HDMI, 3x DP (ZT-A30800F-10P)
- Zotac GAMING GeForce RTX 3080 Trinity (ZT-A30800D-10P)
- Zotac Gaming GeForce RTX 3080 Trinity OC, 10GB GDDR6X, HDMI, 3x DP (ZT-A30800J-10P)
- Gainward GeForce RTX 3080 Ti 12GB Phoenix (471056224-2379)
- Inno3D GEFORCE RTX 3080 TI ICHILL FROSTBITE
- Inno3D GEFORCE RTX 3080 TI ICHILL X3
- Inno3D GEFORCE RTX 3080 TI ICHILL X4
- Inno3D GEFORCE RTX 3080 TI X3
- Inno3D GEFORCE RTX 3080 TI X3 OC
- Palit GeForce RTX 3080 Ti GamingPro
- Zotac Gaming GeForce RTX 3080 Ti AMP Holo (ZT-A30810F-10P)
- Zotac Gaming GeForce RTX 3080 Ti Trinity (ZT-A30810D-10P)
- Zotac Gaming GeForce RTX 3080 Ti Trinity OC
- Zotac GeForce RTX 3080 Ti AMP HoloBlack
- Gainward RTX 3090 Phoenix (1976)
- Gainward RTX 3090 Phoenix GS (2034)
- Galakuro NVIDIA GEFORCE RTX 3090 GG-RTX3090-E24GB/TP
- Galax GeForce RTX 3090 SG 24GB GDDR6X 320-bit DP*3/HDMI/ (39NSM5MD1GNA)
- Inno3D GeForce RTX 3090 Gaming X3, 24 GB GDDR6X (N30903-246X-1880VA37N)
- Inno3D GeForce RTX 3090 iChill X3, 24 GB GDDR6X (C30903-246XX-1880VA37)

- Inno3D GeForce RTX 3090 iChill X4, 24 GB GDDR6X (C30904-246XX-1880VA36)
- KFA² GeForce RTX 3090 SG 24GB GDDR6X 320-bit DP*3/HDMI/
- Palit GeForce RTX™ 3090 GamingPro (NED3090019SB-132BA)
- Palit GeForce RTX™ 3090 GamingPro OC (NED3090S19SB-132BA)
- PNY GeForce RTX 3090 OC XLR8 Gaming Epic-X RGB Triple Fan Edition, 24GB GDDR6X (VCG309024TFXMPB)
- PNY GeForce RTX 3090 XLR8 Gaming EPIC-X RGB, 24 GB GDDR6X (VCG309024TFXPPB)
- Zotac GeForce RTX 3090 Trinity, 24 GB GDDR6X (ZT-A30900D-10P)

## Lieferumfang

1x 15x15x1mm Wärmeleitpad
2x 15x51x1mm Wärmeleitpad
1x 15x38x1mm Wärmeleitpad
1x 30x30x2mm Wärmeleitpad
1x 8x77x3mm Wärmeleitpad
1x 8x100x3mm Wärmeleitpad
8x M2x11 Schrauben
2x Verschlussschrauben
2x MCX Fitting Plugs
1x Plug Tool

## Technische Daten

| | |
|---|---|
| L x B x H | 224,85 x 96,90 x 13,3 mm |
| Material Backplate | Kupfer, vernickelt |
| Material Kühler | Acryl |
| Anschlüsse Wasserkühlung | 2x G1/4" \| 2x 5/3mm Schlauchanschluss |
| Beleuchtung | 6x digital adressierbare RGB LEDs |
| Stromanschluss digital aRGB LEDs | 3-Pin JST (male & female Weiche) |
| Spannung digital aRGB LEDs | 5V |
| Maximale Betriebstemperatur | 60 °C |
| Druck getestet | 0,8 Bar |
| Gewicht | 645 g |

## Download Links

| | |
|---|---|
| Anleitung | 13038_Alphacool_Eisblock_Aurora_GPX-N_Acryl_Active_Backplate_3090-3080_Reference_Manual.pdf |
| Produktbilder | 13038_Alphacool_Eisblock_Aurora_GPX-N_Acryl_Active_Backplate_3090-3080_Reference_pics.zip |

## Verpackungsmaß pro Einheit

| | |
|---|---|
| L x B x H | 355 x 170 x 45 mm |
| Gesamtgewicht | 890 g |

## Sonstige Daten

| | |
|---|---|
| Zertifikate | CE, FC, RoHS |
| EAN | 4250197130387 |
| Zoll Nummer | 84195080900 |

# Artikeltext

Die Alphacool Eisblock Aurora GPX-N Acryl Active Backplate für Geforce RTX 3080/3090 Grafikkarten ist das perfekte Upgrade für Alphacool's Eisblock Aurora Acryl/ES Acetal GPX-N GPU Custom Wasserkühler sowie Alphacool's Eiswolf 2 GPU AIOs (siehe Kompatibilitätsangaben). Mithilfe der Backplate, bestehend aus vernickeltem Kupfer, kann jetzt auch die Rückseite von Geforce RTX 3080/3090 Grafikkarten aktiv wassergekühlt und somit eine signifikante Steigerung der Kühlleistung erreicht werden.

**Anschlussmöglichkeiten**

Es gibt 2 verschiedene Möglichkeiten, die aktive Backplate in den Wasserkreislauf einzubinden:

Variante 1

Der Kühler besitzt auf der Oberseite jeweils einen Ein- und Auslass mit G1/4" Innengewinde. Mit passendenden Anschlüssen und Schläuchen/Hard Tubes kann die Backplate einfach im Wasserkreislauf eingebunden werden.

Variante 2

Der Kühler verfügt seitlich über jeweils einen Ein- und Auslass passend für 5/3mm Schläuche. Mit Hilfe von Alphacool's MCX 2x Verteiler mit 5/3mm Schlauch (Art. 1022250) kann die aktive Backplate einfach sowie platzsparend in den Wasserkreislauf eingebunden werden. Diese Variante ist eine sinnvolle Wahl, wenn im PC-Gehäuse wenig Platz ist und optimale Schlauchwege schwierig realisiert werden können. **(Hinweis: Funktioniert nur mit Eisblock Aurora Acryl/ES Acetal GPX-N GPU Custom Wasserkühlern. Kann nicht in Verbindung mit Alphacool Eiswolf 2 AIOs verwendet werden!)**

Die Anschlussmöglichkeiten sind bei beiden Varianten sehr flexibel, da der Ein- und Auslass Bauart bedingt frei gewählt werden kann.

**Brillante Beleuchtung**

Sechs adressierbare digitale RGB LEDs sind direkt eingelassen und verlaufen seitlich vollständig am Kühlblock entlang. Der Effekt ist eine Beleuchtung, die den gesamten Kühlblock einschließt und einzigartige Lichteffekte erzeugt. Die Digitale aRGB LED Beleuchtung wird über einen JST 3-Pin Stecker angeschlossen und kann mit einem Digital-RGB Controller (z.B. Alphacool Aurora Eiscontrol, Art.15360) oder einem Digital-RGB fähigem Mainboard gesteuert werden.
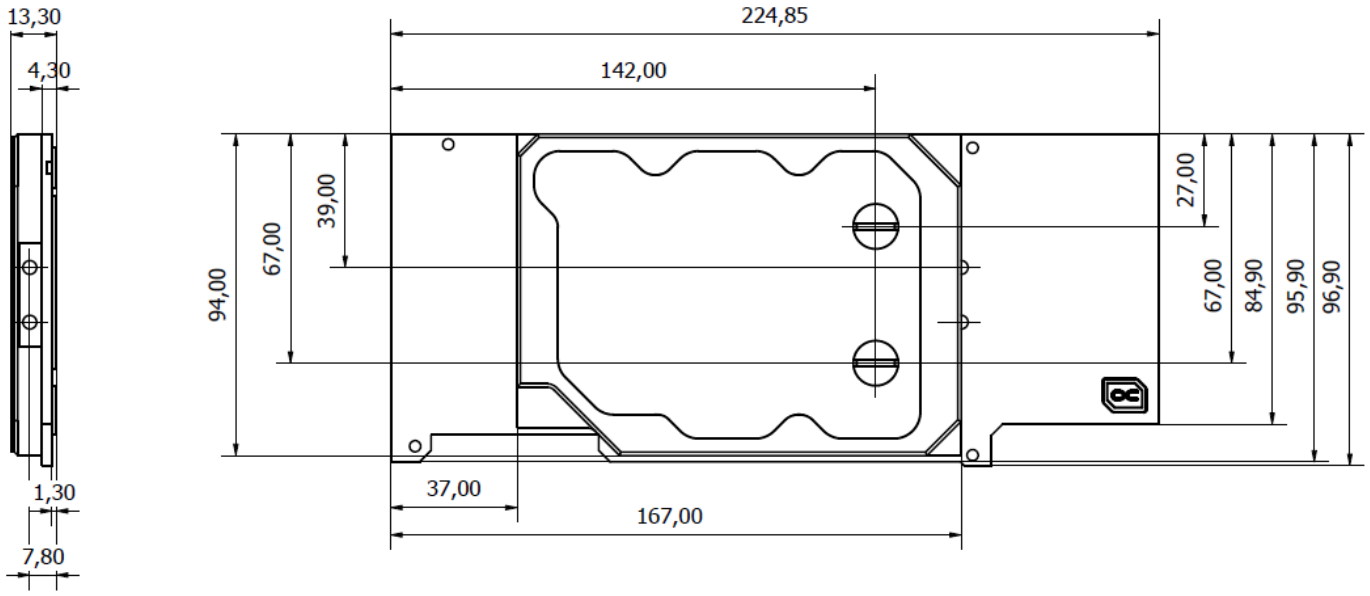
# Zeichnung